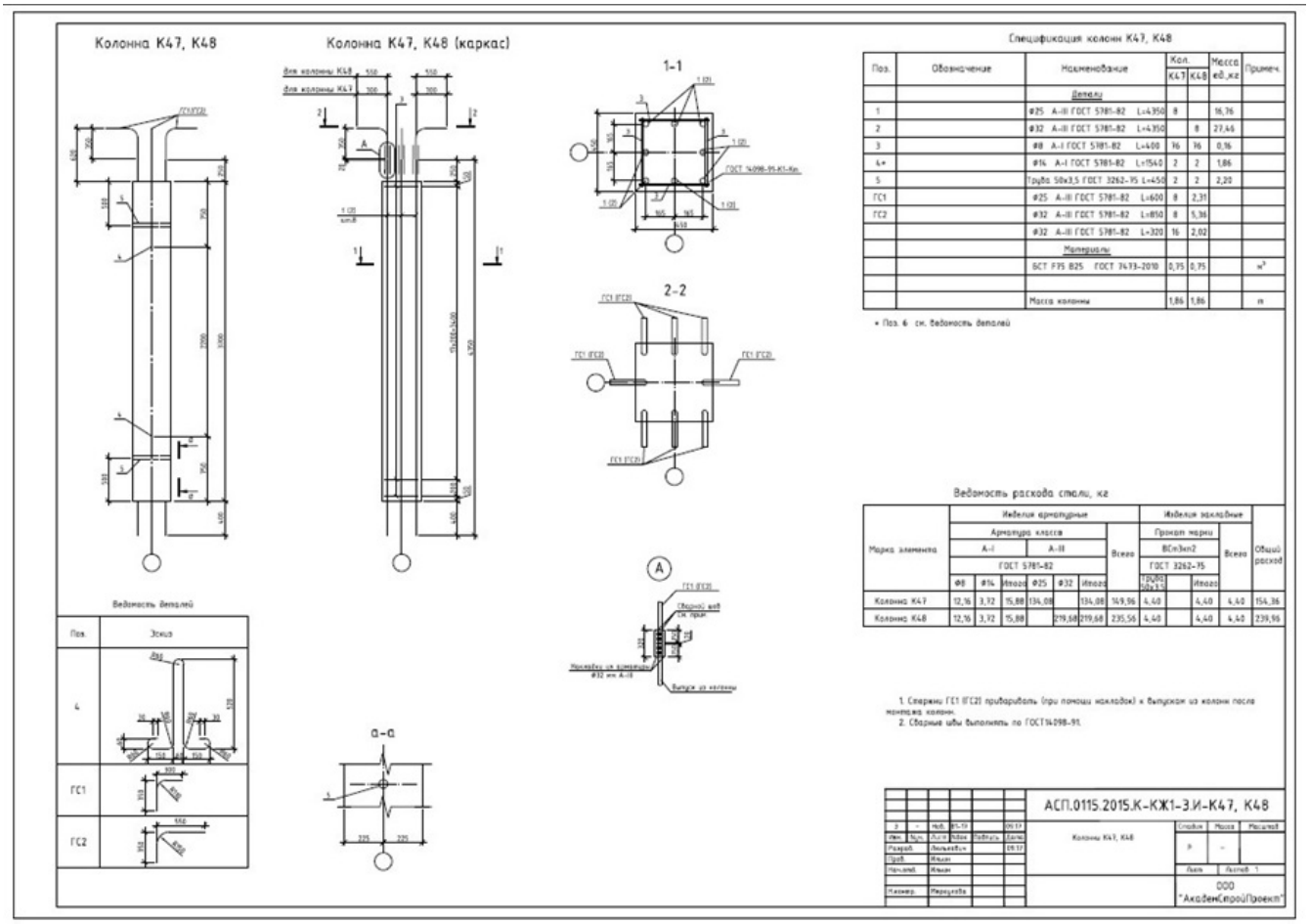
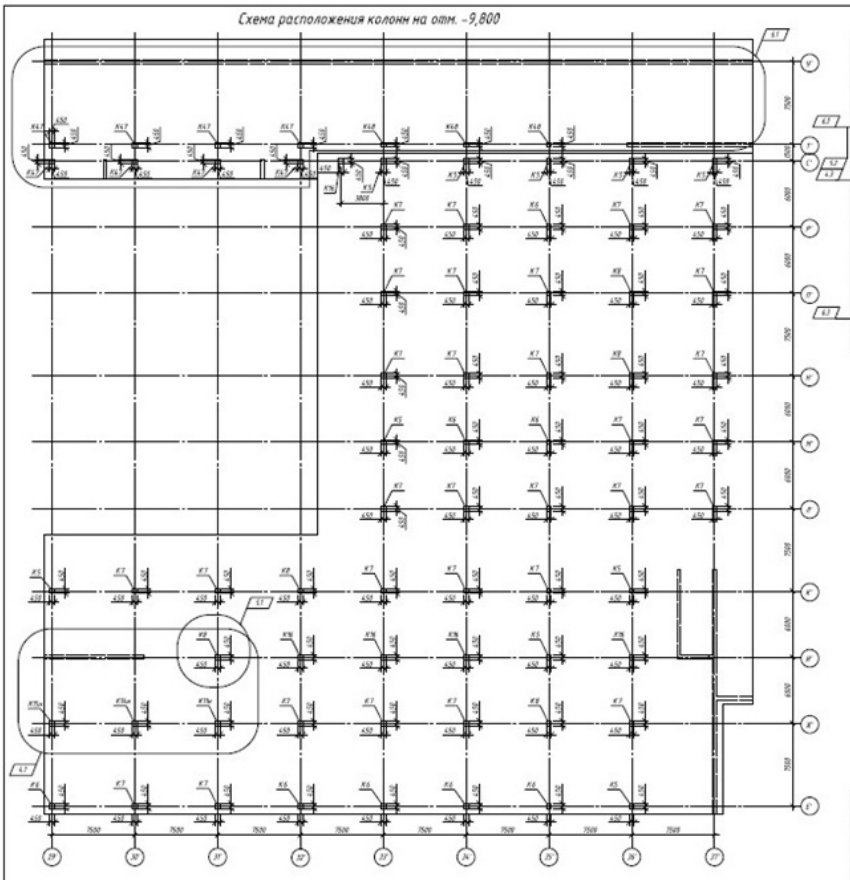
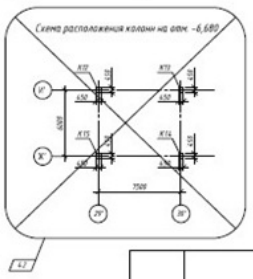
ШИФР АСП.0115.2015.К-КЖ1-3.И. Колонны К47...К48

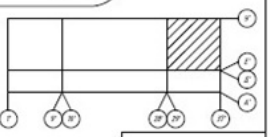




Спецификация к схеме расположения колонн в осях 29'-37'/Е'-У'

Поз.	Обозначение	Наименование	Кол.	Масса ед., кг	Примеч.
К5	АСП.0115.2015-КЖ1-3.И-К5...К10, К16	Колонна К5	13		
К6		Колонна К6	8		
К7		Колонна К7	35		
К8		Колонна К8	8		
К8а		Колонна К8а	4		
К13		Колонна К13	3		
К13а	АСП.0115.2015-К-КЖ1-3.И-К13а,К15а,К15в	Колонна К13а	1		
К13в	АСП.0115.2015-КЖ1-3.И-К12, К13	Колонна К13в	1		
К15		Колонна К15	1		
К15а	АСП.0115.2015-К-КЖ1-3.И-К13а,К15а,К15в	Колонна К15а	1		
К15в		Колонна К15в	1		
К16	АСП.0115.2015-КЖ1-3.И-К5...К10, К16	Колонна К16	3		
К17	АСП.0115.2015.К-КЖ1-3.И-К17, К18	Колонна К17	8		
К18	АСП.0115.2015.КЖ1-3.И-К16-К17, К18	Колонна К18	3		





6	1	-	Ш-1		29.15			
5	1	-	5.Н-5		29.15	Начальник	Зайцева	29.15
4	1	-	5.Н-5		29.15	Гл.инженер	Дейнеко	29.15
3	-	Изм.	Кол.уч.	№док.	Подп.	Дата		

РП-108-2013-КЖ1-4

г.Челябинск, Центральный район
Жилой комплекс "Западный луч" по ул. Труда

Автостоянка легковых автомобилей с подземным этажом (секц.И*19)

Стадия	Лист	Листов
Р	27	

Схема расположения колонн в осях "29'-37'/Е'-У'" на отм. -9,800...-6,680

ООО НИИ "РегионПроект"

Копировал А3