ШИФР: РП-113-2013-АС. Кронштейны Кр-1, Кр-1-1, Кр-2

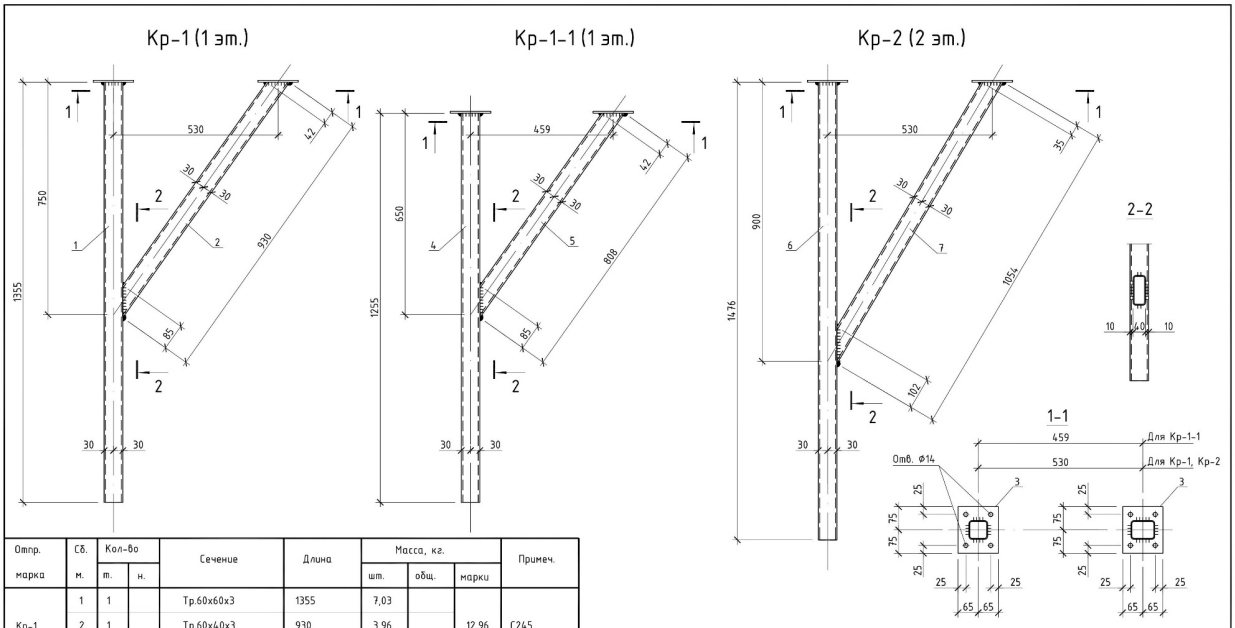

Отпр. марка	Сб. м.	Кол-во т.	Кол-во н.	Сечение	Длина	Масса, кг. шт.	Масса, кг. общ.	Масса, кг. марки	Примеч.
Кр-1	1	1		Тр.60х60х3	1355	7,03		12,96	С245
	2	1		Тр.60х40х3	930	3,96			
	3	2		-130х6	150	0,92	1,84		С235
	Вес сварных швов						0,13		
Кр-1-1	4	1		Тр.60х60х3	1255	6,51		11,90	С245
	5	1		Тр.60х40х3	808	3,43			
	3	2		-130х6	150	0,92	1,84		С235
	Вес сварных швов						0,12		
Кр-2	6	1		Тр.60х60х3	1476	7,66		14,12	С245
	7	1		Тр.60х40х3	1054	4,48			
	3	2		-130х6	150	0,92	1,84		С235
	Вес сварных швов						0,14		

1. Сварку вести электродами Э42 ГОСТ 9467-75*. Высоту сварных швов принять по наименьшей толщине свариваемых элементов.
2. Металлоконструкции окрасить эмалью ГФ-230 за два раза по ГОСТ 64-77* по грунтовке ФЛ-03К ГОСТ 9109-81* за два раза.

6	-	Нов.	71-17		07.17	
Изм.	Кол.	Лист	Nдок.	Подпись	Дата	
Разраб.		Ильин				
Проверил						
Нач. отд.		Ильин				
Н. контр.		Меркулова				

РП-113-2013-АС

г.Челябинск, Центральный район, ул. Труда. Микрорайон "Западный луч", 2-ая очередь строительства (2 этап).

Магазин в комплексе автостоянки и жилых домов (стр.№22)

Схемы расположения кронштейнов на отм. -5,550; -1,050. Изделия.

Стадия	Лист	Листов
Р	27.8	

ООО "АкадемСтройПроект"