Государственный стандарт СССР ГОСТ 6024-75 (ИСО 5019-3-84)"Изделия огнеупорные динасовые и шамотные для кладки мартеновских печей.Форма и размеры"(введен в действие постановлением Госстандарта СССР от 31 декабря 1975 г. N 4140)

Refractory silica and fireclay articles for the openhearth brickwork. Form and dimensions

Срок действия установлен с 1 января 1978 г.

до 1 января 1998 г.

Взамен ГОСТ 6024-51

Настоящий стандарт распространяется на динасовые и шамотные огнеупорные изделия, предназначенные преимущественно для кладки мартеновских печей.

Дополнительные требования, отражающие потребности народного хозяйства (ИСО 5019-3-84), набраны курсивом (табл. 2а, черт. 1а).

(Измененная редакция, Изм.N 2,3) .

1. Марки

1.1. Огнеупорные изделия изготовляются# марок, указанных в табл.1.

Таблица 1

Марка изделия	Наименование и характеристика марки
ДМ	Динасовые изделия для кладки мартеновских печей
ДМС	Динасовые изделия для кладки сводов мартеновскихпечей
ШАКМ	Шамотные изделия с температурой применения невыше 1400°С для кладки мартеновских печей
ШАМ-I, ШБМ-I	Шамотные изделия с температурой применения невыше 1350°С для кладки мартеновских печей,I подгруппы
ШАМ-II, ШБМ-II,	Шамотные изделия с температурой применения невыше 1350°С для кладки мартеновских печей, IIподгруппы
ШВМ-I	Шамотные изделия с температурой применения невыше 1250°С для кладки мартеновских печей, Iподгруппы

(Измененная редакция, Изм. N 3).

2. Форма и размеры

2.1. Форма и размеры изделий должны соответствовать указанным на черт. 1-10 и в табл. 2-11. Группы сложности изделий приведены в приложении 1.

Кирпич прямой

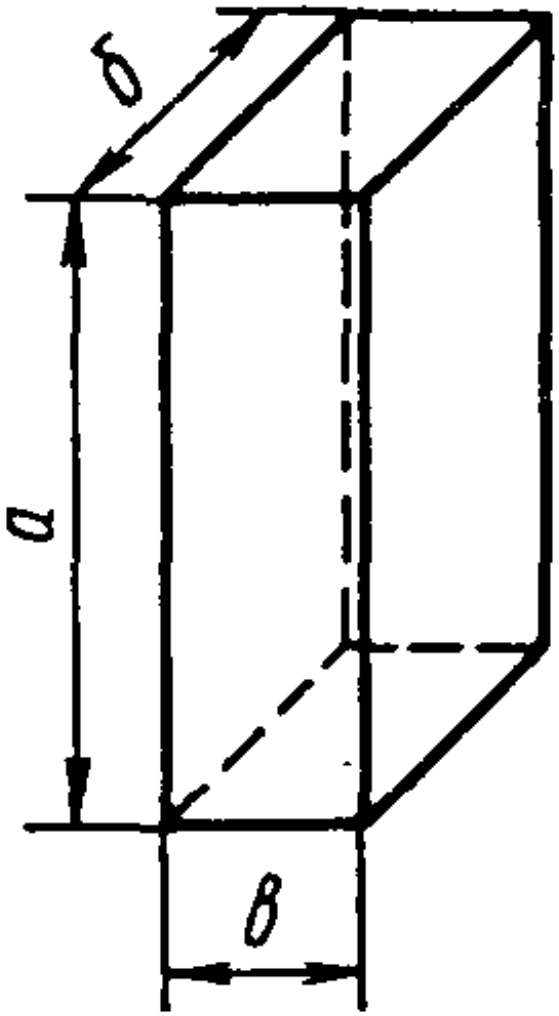

Черт.1

Таблица 2

Номера изделий	а	б	в
	мм		
1	230	150	50
2	230	150	75
3	300	150	50
4	300	150	75
5	345	150	65
6	350	150	50
7	360	150	65
8	370	150	50
9	380	150	75
10	410	150	65
11	460	150	65
12	460	150	75
13	460	150	90
14	520	170	80
15	540	150	90

Таблица 2а

Размеры прямоугольного насадочного кирпича для регенераторов

мм

A	B	C
230	114	64
230	114	76
300	150	64
300	150	76
345	114	64
345	114	76

Допускаемые отклонения размеров, приведенных в таблице, должны быть согласованы между поставщиком и потребителем.

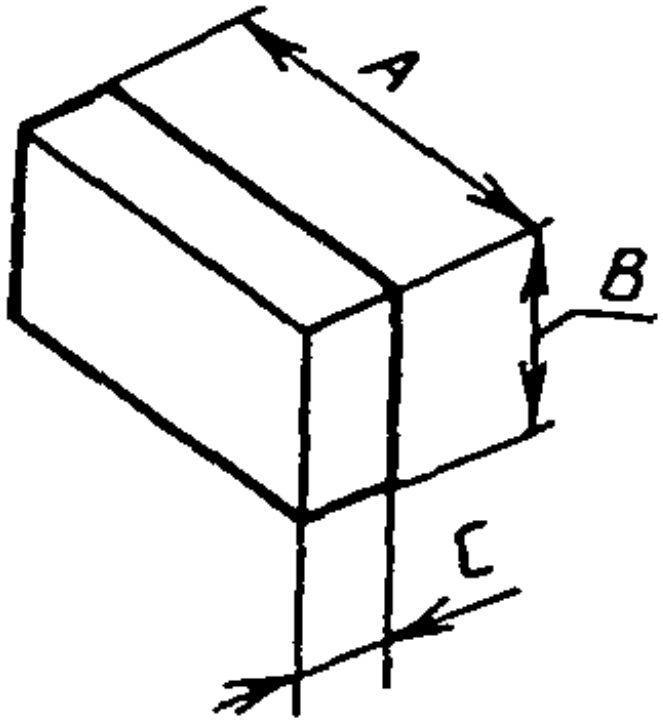

Черт. 1а

(Измененная редакция, Изм. N 3).

Кирпич прямой полуторный

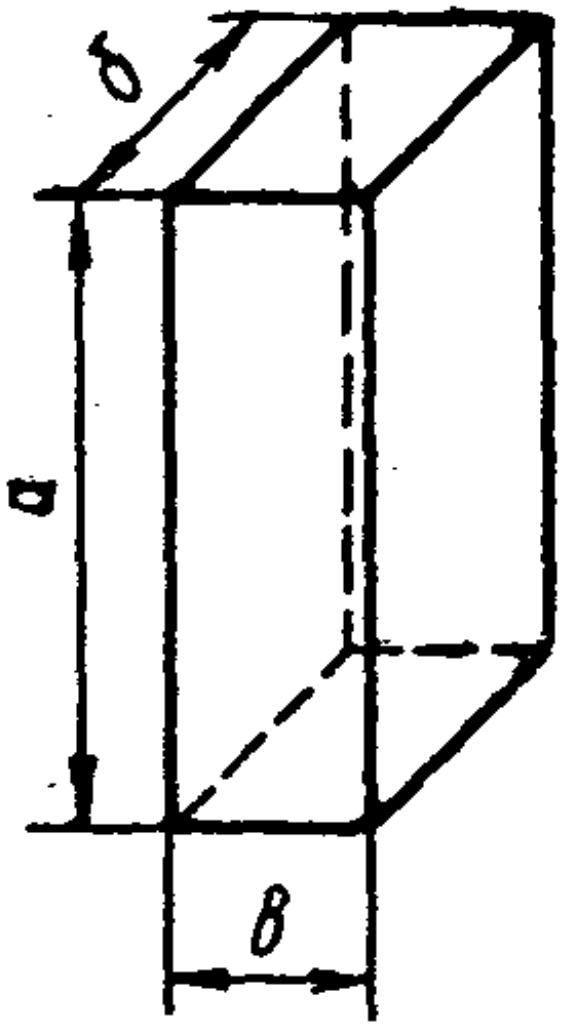

Черт. 2

Таблица 3

Номера изделий	а	б	в
	мм		
16	380	225	75
17	460	225	75
18	460	225	90

Клин торцовый (двусторонний и односторонний)

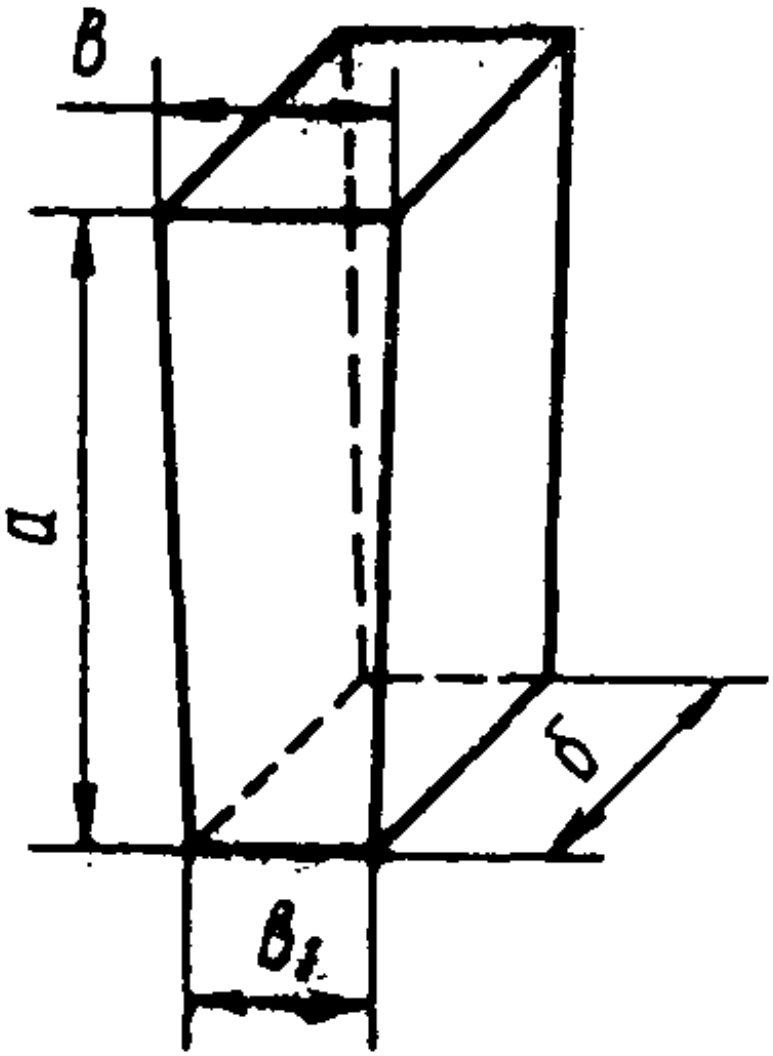

Черт. 3

Таблица 4

Номера изделий	а	б	в	в_1
	мм			
19	300	150	75	68
20	380	150	75	67
21	460	150	78	70
22	460	150	88	80
23	540	150	90	80

Таблица 5

Номера изделий	а	б	в	в_1
	мм			
24	300	225	75	68
25	380	225	75	67
26	460	225	78	70
27	460	225	88	80

Клин торцовый полуторный (двусторонний и односторонний)

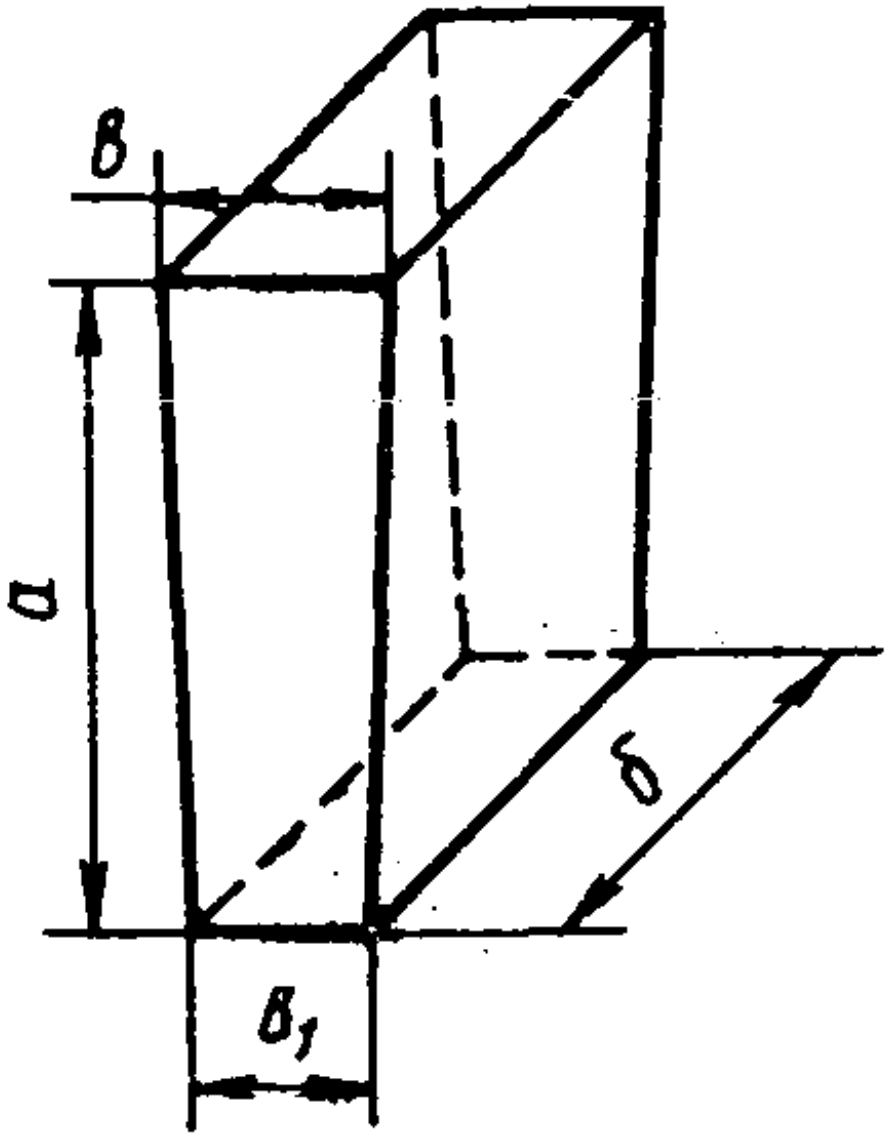

Черт. 4

Таблица 6

Номера изделий	а	б	б_1	в
	мм			
28	300	150	135	65
29	380	100	50	75

Клин трапецеидальный (односторонний)

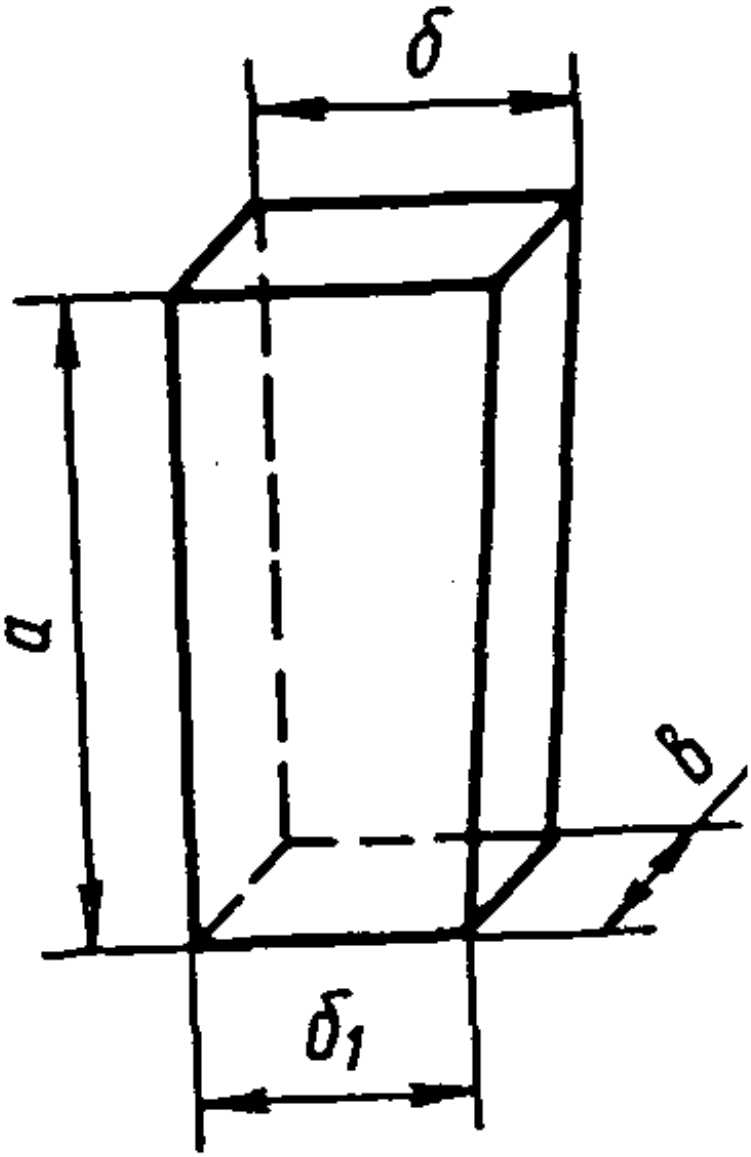

Черт. 5

Клин ребровый (односторонний)

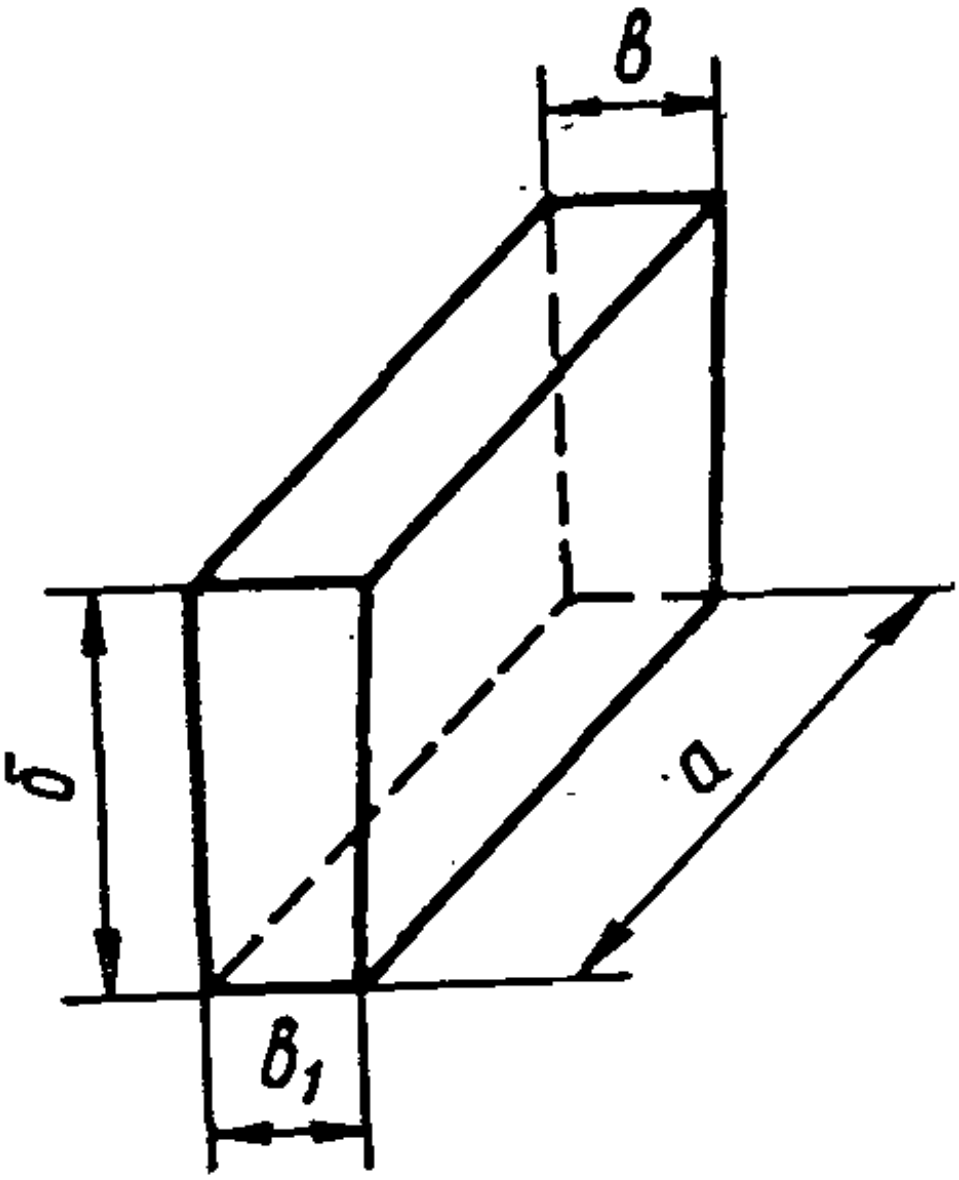

Черт. 6

Таблица 7

Номера изделий	а	б	в	в_1
	мм			
30	230	114	65	50
31	300	150	65	50
32	300	150	65	55

Кирпич пятовый

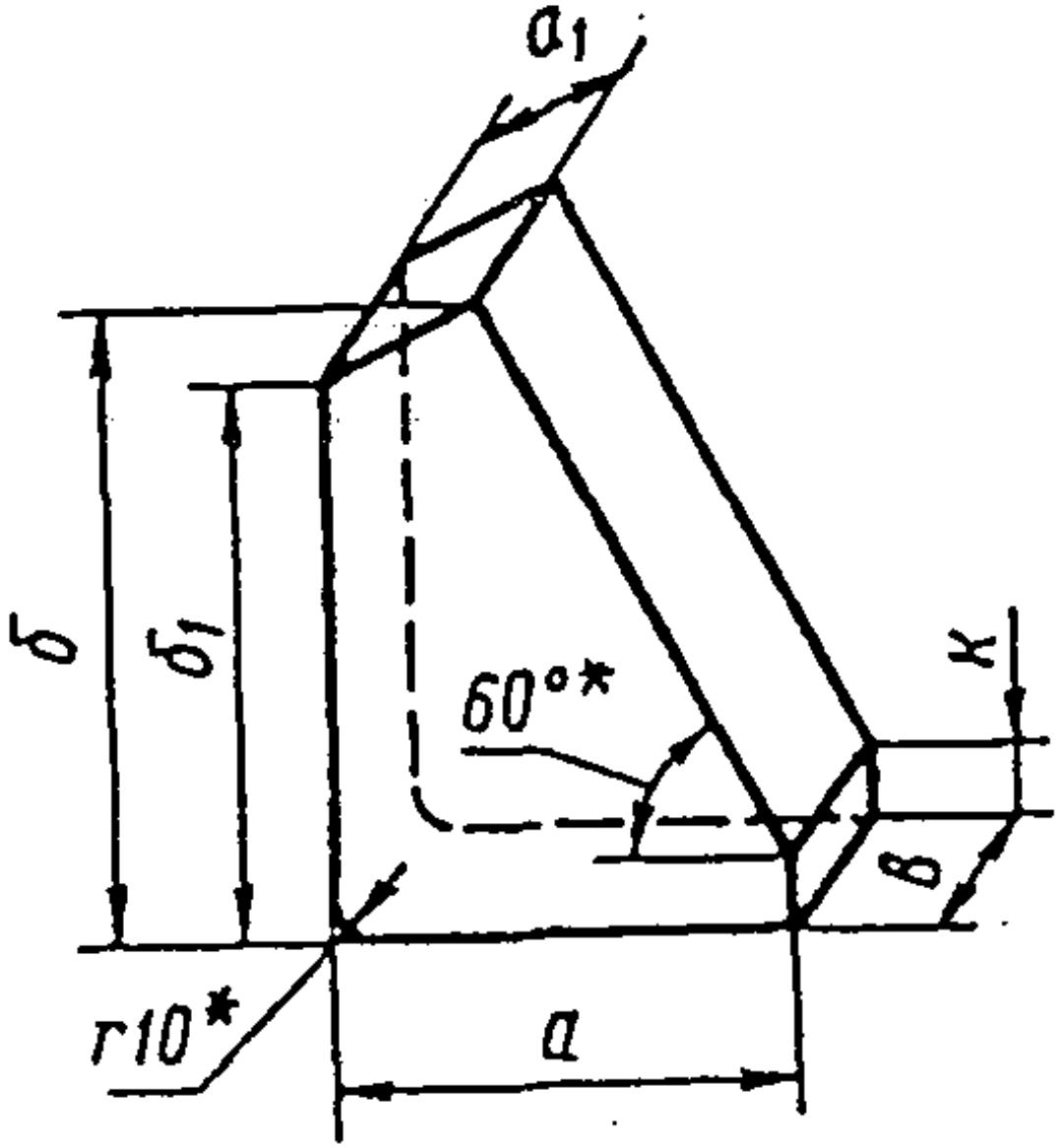

* Размеры для справок.

Черт. 7

Таблица 8

Номера изделий	а	а_1	б	б_1	в	к
	мм					
33	225	75	300	257	75	40
34	265	75	369	326	75	40
35	330	100	438	380	75	40
36	370	100	508	450	75	40

Кирпич Т-образный насадочный и поднасадочный

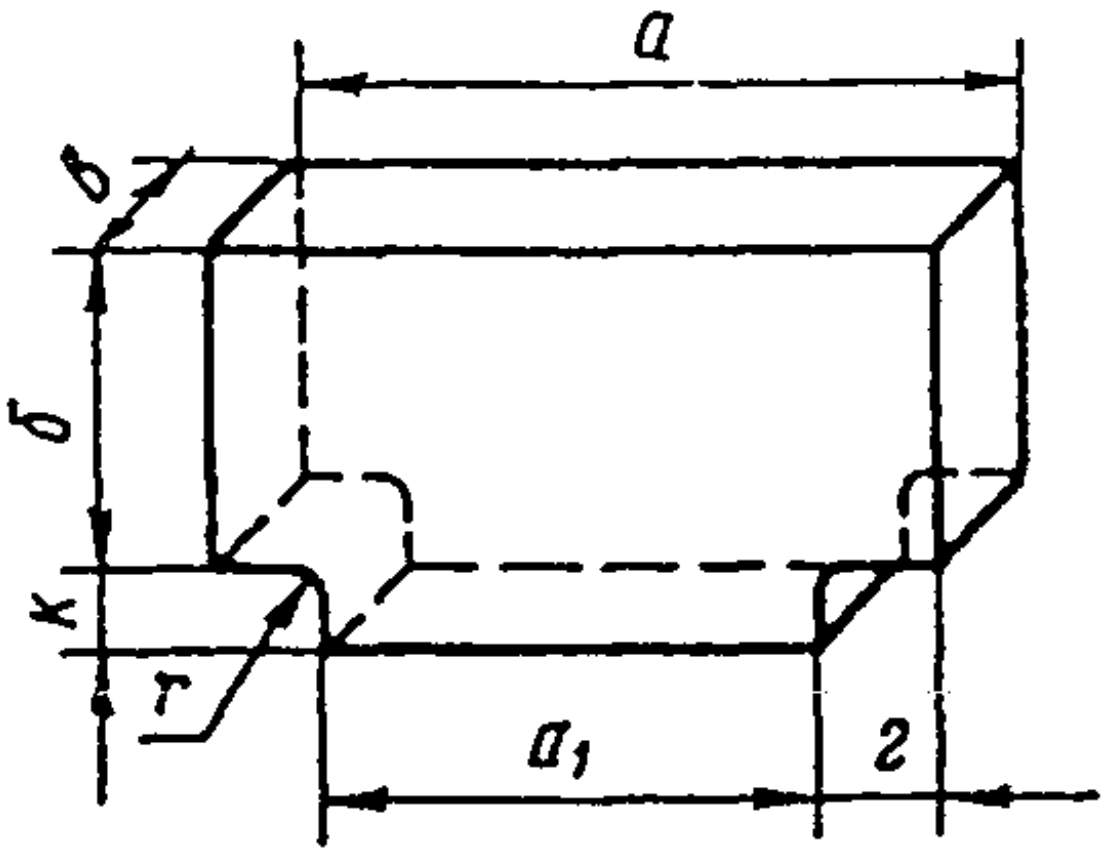

Черт. 8

Таблица 9

Номера изделий	а	а_1	б	в	г	к	r
	мм						
37	230	150	114	50	40	25	5
38	230	150	114	65	40	25	5
39	230	150	114	75	40	25	5
40	230	100	150	75	65	25	5
41	260	180	114	75	40	73	5
42	270	196	114	75	37	30	5
43	270	196	120	75	37	30	5
44	300	140	150	75	80	25	5
45	300	220	114	75	40	56	5
46	330	250	114	75	40	56	5
47	350	230	114	75	60	56	5

Кирпич поднасадочный пятовый

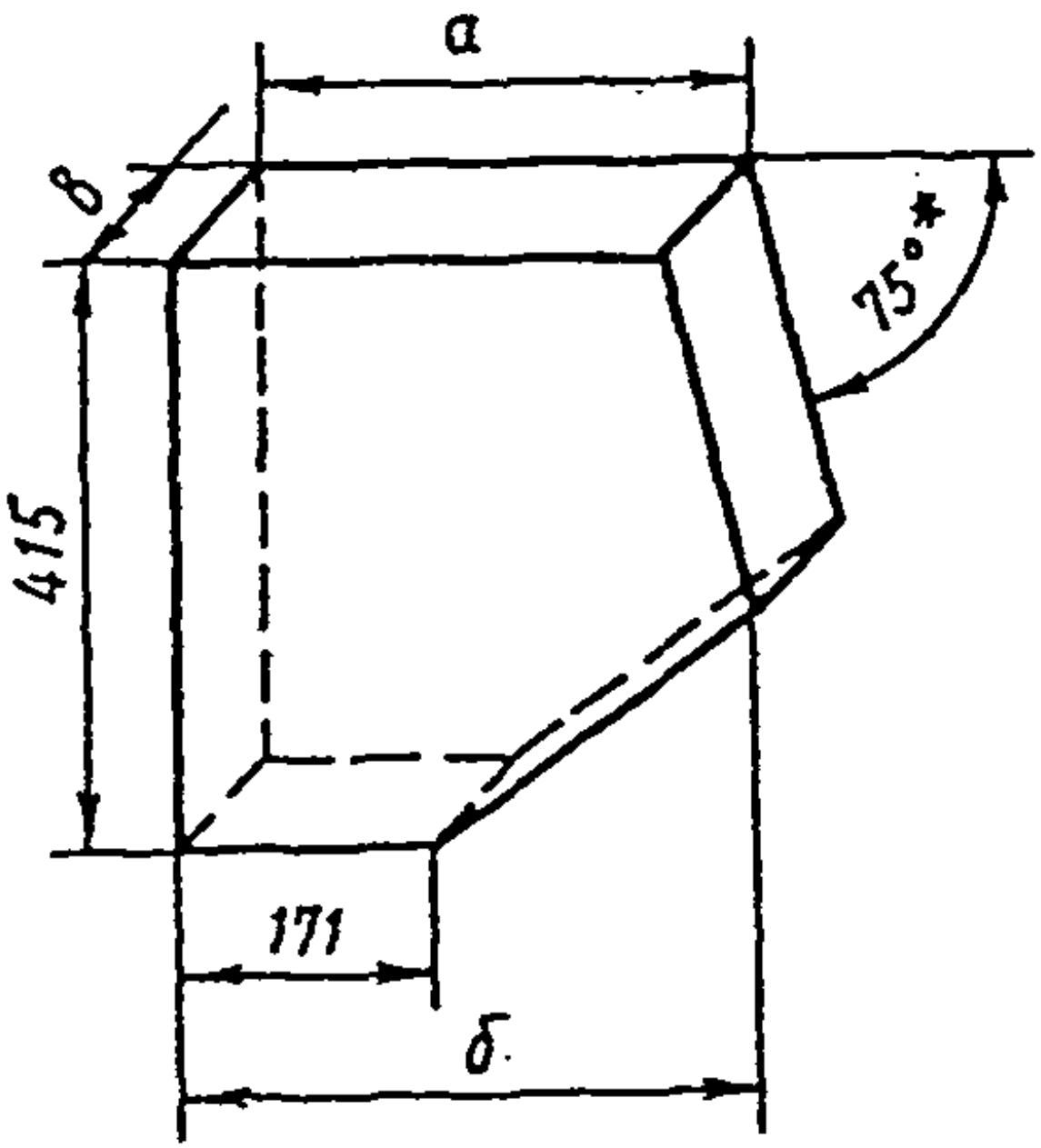

* Размер для справок.

Черт. 9

Таблица 10

Номера изделий	а	б	в
	мм		
48	326	400	75
49	326	400	90
50	326	400	114
51	385	459	75
52	385	459	90
53	385	459	114

Кирпич поднасадочный распорный

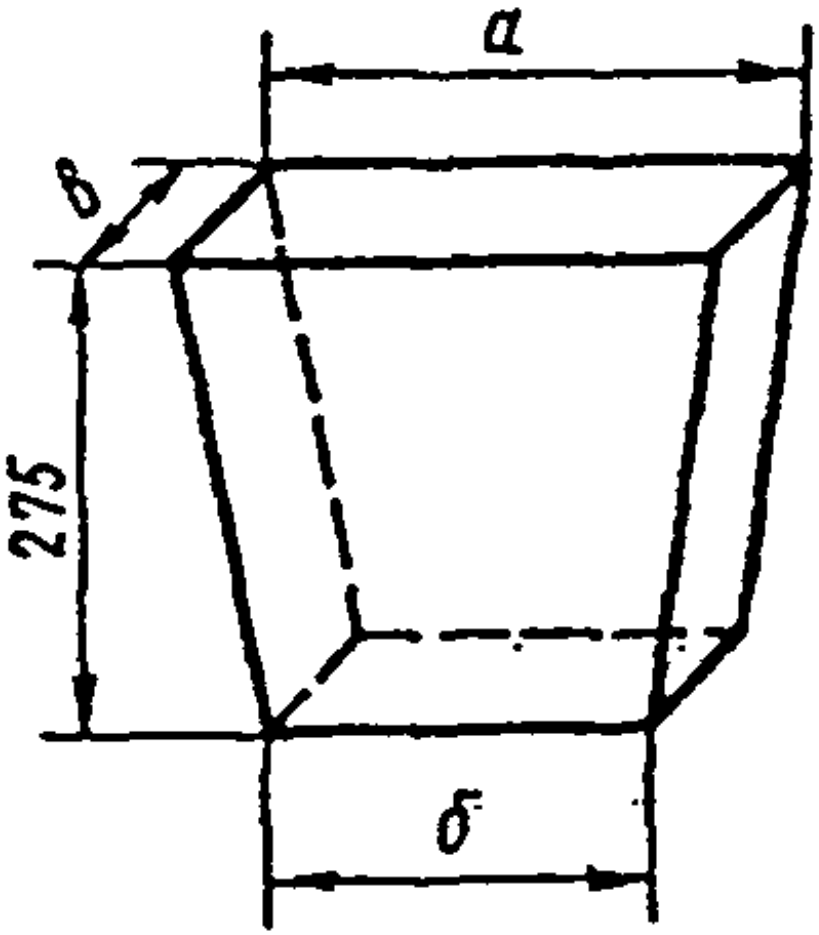

Черт. 10

Таблица 11

Номера изделий	а	б	в
	мм		
54	284	138	75
55	284	138	90
56	284	138	114
57	520	374	75
58	520	374	90
59	520	374	114

2.2. По соглашению изготовителя с потребителем допускается изготовление изделий других форм и размеров.

2.3. Расчетная масса и объем изделий даны в приложениях 2-6.

Средняя кажущаяся плотность для расчета массы приведена в приложении 7.

3. Технические требования

3.1. Огнеупорные изделия по физико-химическим показателям, предельным отклонениям по размерам и показателям внешнего вида должны

соответствовать:

динасовые - ГОСТ 4157-79;

шамотные - ГОСТ 390-83.

Разд. 4 - 6. (Исключен, Изм. N 3).

Приложение 1

Справочное

Номера изделий	Группа сложности изделий марок			
	ДМ, ДМС	ШАКМ, ШАМ-I	ШАМ-II, ШБМ-I	ШБМ-II, ШВМ-I
1,4,5,7,9,31,32	3	3	3	3
2,30	-	2	2	2
3	3	4	3	3
6,10,38,54	-	4	4	4
12	4	7	7	4
8,11,37,39-47,55-57	-	5	5	5
13,15,16-18	7	-	-	-
14,53	-	7	7	7
19,24,28,29	3	-	-	-
20-22,25,26	4	-	-	-
23,27,33,34	5	-	-	-
35,36	6	-	-	-
48	-	6	6	5
49,51,58,59	-	6	6	6
50	-	7	7	6
52	-	7	6	6

Примечание. Для изделий номеров 19 - 27 в таблице предусмотрена группа сложности для клина с односторонним скосом.

(Измененная редакция, Изм. N 1,3).

Приложение 2

Справочное

Расчетная масса и объем кирпича прямого

Номера изделий	Объем, см3	Масса, кг, изделий марок			
		ДМ, ДМС	ШАКМ, ШАМ-I	ШАМ-II, ШБМ-I	ШБМ-II, ШВМ-I
1	1725	-	3,6	3,4	3,3
2	2590	-	5,4	5,2	4,9
3	2250	-	4,7	4,5	4,3
4	3375	6,4	7,1	6,7	6,4
5	3364	-	7,1	6,7	6,4
6 7	2625 3510	- -	5,5 7,4	5,2 7,0	5,0 6,7
8	2775	-	5,8	5,5	5,3
9	4270	8,1	9,0	8,5	8,1
10	3997	-	8,4	8,0	7,6
11	4485	-	9,4	8,9	8,5
12	5175	9,8	10,9	10,3	9,8
13	6200	11,8	-	-	-
14	7072	-	14,8	14,1	13,4
15	7290	13,8	-	-	-

(Измененная редакция, Изм. N 3).

Приложение 3

Справочное

Расчетная масса и объем изделий

Номера изделий	Объем, см3	Масса, кг, изделий марки ДМ
Кирпич прямой полуторный		
16	6410	12,2
17	7762	14,7
18	9315	17,7
Клин торцовый (двусторонний и односторонний)		
19	3220	6,1
20	4050	7,7
21	5100	9,7
22	5800	11,0
23	6885	13,1
Клин торцовый и полуторный (двусторонний и односторонний)		
24	4830	9,2
25	6070	11,5
26	7660	14,5
27	8690	16,5
Клин трапецеидальный (односторонний)		
28	2780	5,3
29	2140	4,1

Приложение 4

Справочное

Расчетная масса и объем клина реброваго (одностороннего)

Номера изделий	Объем, см3	Масса, кг, изделий марок			
		ДМ, ДМС	ШАКМ, ШАМ-I	ШАМ-II, ШБМ-I	ШБМ-II, ШВМ-I
30	1510	-	3,2	3,0	2,9
31	2590	4,9	5,4	5,2	4,9
32	2700	5,1	5,7	5,4	5,1

(Измененная редакция, Изм. N 3).

Приложение 5

Справочное

Расчетная масса и объем кирпича пятового

Номера изделий	Объем, см3	Масса, кг, для изделий марки ДМ
33	3480	6,6
34	4870	9,2
35 36	7190 9160	13,7 17,4

Приложение 6

Справочное

Номера изделий	Объем, см3	Масса, кг, изделий марок		
		ШАКМ, ШАМ-1;	ШАМ-2, ШБМ-1	ШБМ-2, ШВМ-1
Кирпич Т-образный насадочный и поднасадочный				
37	1498	3,1	3,0	2,8
38	1948	4,1	3,9	3,7
39	2248	4,7	4,5	4,3
40 41	2775 2763	5,8 5,8	5,5 5,5	5,3 5,2
42	2749	5,7	5,5	5,2
43	2871	6,0	5,7	5,4
44	3637	7,6	7,2	6,9
45	3489	7,3	6,9	6,6
46 47	3871 3958	8,1 8,3	7,7 7,9	7,3 7,5
Кирпич поднасадочный пятовый				
48	10490	22,0	21,0	19,9
49	12580	26,4	25,2	23,9
50	15940	33,5	31,9	30,3
51	12224	25,8	24,4	23,2
52	14670	30,8	29,3	27,9
53	17581	36,9	35,2	33,4
Кирпич поднасадочный распорный				
54	4350	9,1	8,7	8,3
55 56	5220 6614	11,0 13,9	10,4 13,3	9,9 12,6
57	9220	19,4	18,4	17,5
58	11060	23,2	22,1	21,0
59	14000	29,4	28,0	26,6

(Измененная редакция, Изм. N 3).

Приложение 7

Справочное

Средняя кажущаяся плотность

Марки изделий	Средняя кажущаяся плотность, г/см3
ДМ, ДМС, ШБМ-II, ШВМ-I	1,9
ШАМ-II, ШБМ-I	2,0
ШАКМ, ШАМ-I	2,1

(Измененная редакция, Изм. N 3).