ГОСТ 16050-70 Проходники прямые удлиненные для соединений трубопроводов по внутреннему конусу. Конструкция и размеры

Принявший орган: Госстандарт СССР

Дата введения 01.01.1971

Постановлением Комитета стандартов, мер и измерительных приборов при Совете Министров СССР от 5 июня 1970 г. N 839 срок введения установлен с 01.01.71

ПЕРЕИЗДАНИЕ. Июнь 1987 г.

1.Конструкция и размеры прямых проходников должны соответствовать указанным на чертеже и в таблице.

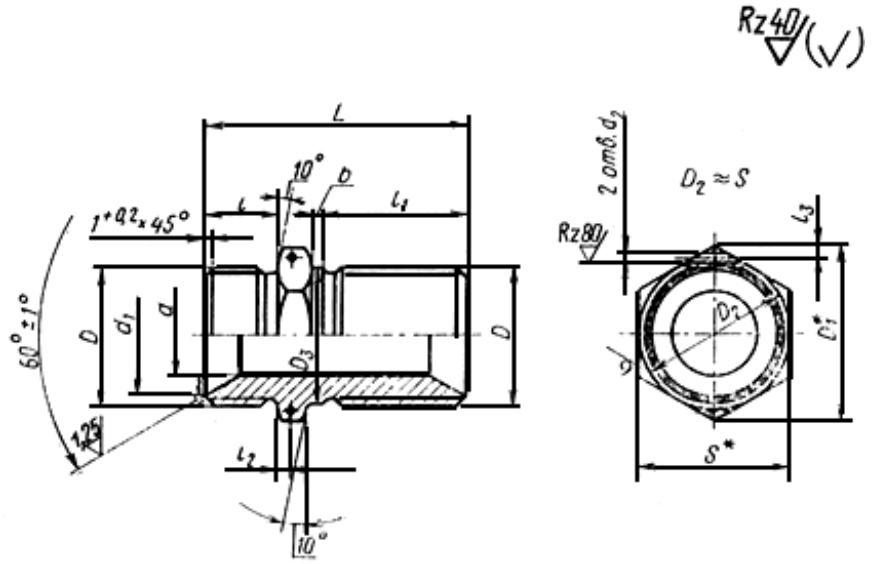

---

* Размеры для справок.

Размеры, мм

Наружный диаметр труб $D_н$	d	d_1	d_2	Резьба D	D_1	D_3	S	l	l_1	l_2	l_3	L	b	Масса 100 шт. в кг
			Пред. откл. +0,12 - 0,06					Пред. откл.						
								±0,4		±0,2		±0,4	±0,2	
6	4	11,0	1,5	M14x1,5	19,6	16,2	17	13	25	3	2,0	46	2,0	4,30
8	6	13,0		M16x1,5										5,58
10	8	15,0		M18x1,5	21,9	18,2	19							7,40
12	10	17,0		M20x1,5	25,4	20,2	22							9,35
14	12	19,0		M22x1,5	27,7	22,2	24							11,45
16	14	21,0		M24x1,5	31,2	24,2	27	15	28	4		53	2,5	14,00
18	16	24,0		M27x1,5	34,6	27,2	30		29	3				17,09
20	18	27,0		M30x1,5	36,9	30,2	32		30	4		56		20,40
22	20	29,0		M33x1,5	41,6	33,2	36	16	31	5		59		23,75
24	22													28,00
25	23	32,0		M36x1,5	47,3	36,2	41	17	33	4		61		31,36
28	26	35,0		M39x1,5		39,2								37,50
30	28	35,5												42,00
32	30	38,0	2,0	M42x1,5	53,1	42,2	46			5	2,5	63	3,0	45,00
34	32	41,0		M45x1,5		45,5								48,60
36	34	44,0		M48x1,5	57,7	48,5	50							52,50
38	36													61,40

2.Материал: сталь марок 45, 38ХА, 12Х18Н9Т (Х18Н9Т), 13Х11Н2В2МФ (1Х12Н2ВМФ).

3.Технические требования - по ГОСТ 16078-70.

Пример условного обозначения прямого проходника к трубопроводу $D_н$ 16 из стали марки 45:

Проходник прямой 16-022 ГОСТ 16050-70

То же, из стали марки 38ХА:

Проходник прямой 16-021 ГОСТ 16050-70

То же, из стали марки 12Х18Н9Т:

Проходник прямой 16-012 ГОСТ 16050-70

То же, из стали марки 13Х11Н2В2МФ:

Проходник прямой 16-011 ГОСТ 16050-70

То же, для изделий авиационной и общей техники:

Проходник прямой 16-022А ГОСТ 16050-70

Проходник прямой 16-021А ГОСТ 16050-70

Проходник прямой 16-012А ГОСТ 16050-70

Проходник прямой 16-011А ГОСТ 16050-70