ГОСТ 26067.1-83 Звенья железобетонные безнапорных труб прямоугольного сечения для гидротехнических сооружений. Конструкция и размеры

Принявший орган: Госстрой СССР

Дата введения 01.01.1985

ИНФОРМАЦИОННЫЕ ДАННЫЕ

РАЗРАБОТАНЫ

Министерством мелиорации и водного хозяйства СССР

Министерством мелиорации и водного хозяйства Украинской ССР

Министерством промышленности строительных материалов СССР

Научно-исследовательским институтом бетона и железобетона (НИИЖБ) Госстроя СССР

ИСПОЛНИТЕЛИ

С. Н. Путилова (руководитель темы); Е.Ф.Кульженко; Г.М.Реминец, канд. техн.наук; А. С. Герус; В.И.Мелихов, канд.техн.наук; К.А.Маврин, канд. техн.наук; А.Г. Грайфер, канд.техн.наук; А.Л.Ционский, канд.техн. наук; В.С.Широков, канд.техн.наук; А.Е.Шмурнов; В.И.Деньщиков

ВНЕСЕН Министерством мелиорации и водного хозяйства СССР

Зам. министра Б. Г. Штепа

УТВЕРЖДЕНЫ И ВВЕДЕНЫ В ДЕЙСТВИЕ постановлением Государственного комитета СССР по делам строительства от 8 декабря 1983 г. N 317

1. Настоящий стандарт распространяется на железобетонные звенья безнапорных труб прямоугольного сечения, предназначенные для прокладки трубопроводов гидротехнических сооружений, и устанавливает конструкцию звеньев и арматурных изделий к ним.

2. Звенья должны удовлетворять всем требованиям ГОСТ 26067.0-83 и требованиям, изложенным в соответствующих пунктах настоящего стандарта.

3. Технические показатели звеньев приведены в таблице.

Таблица

Марка звена	Класс бетонапо прочностина сжатие	Марка бетонапо водонепро-ницаемости	Расход материалов	
			Бетон, куб.м	Сталь, кг
3ТП15.20-13ТП15.20-23ТП20.20-13ТП20.20-23ТП20.20-33ТП25.20-13ТП25.20-2	В22,5	W6	1,931,931,661,662,362,292,29	111,3126,5103,3135,1174,4148,3194,1

4. Армирование звеньев должно соответствовать указанному на листах 1-3 сборочного черт.1000 СБ ГОСТ 26067.1-83.

5. Спецификация арматурных изделий на одно звено приведена на листах 1-3 черт.1000; выборка стали - на листе 1 черт.0000 ВС ГОСТ 26067.1-83.

6. Форма и размеры арматурных изделий должны соответствовать указанным на черт.1100 СБ, 1110 СБ, 1120 СБ, 1130 СБ, 1140 СБ, 1150 СБ, 1160 СБ, 1170 СБ ГОСТ 26067.1-83.

7. Спецификация арматурных изделий сеток приведена на черт.1100, 1110, 1120 и 1130 ГОСТ 26067.1-83, каркасов - на черт.1140 ГОСТ 26067.1-83.

8. Изготовление каркасов и сеток следует производить контактной точечной сваркой в соответствии с требованиями ГОСТ 10922-75 и СН 393-78.

9. Деталь стыка между звеньями трубы и расход стали на один стык приведены в рекомендуемом приложении.

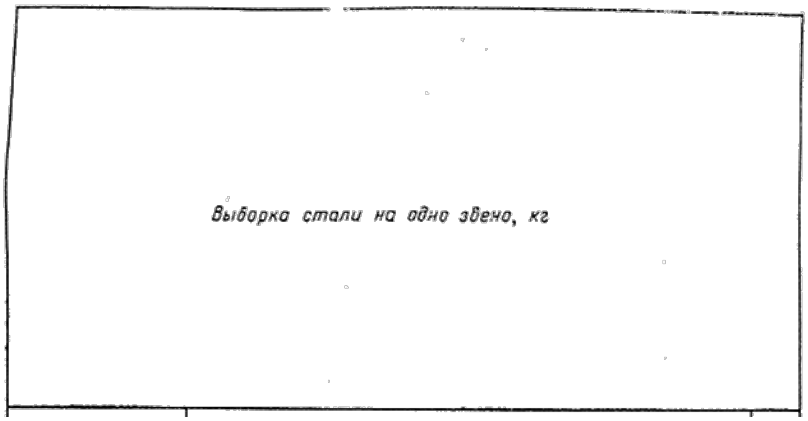

Марка звена	Изделия арматурные												Всего
	Арматура класса												
	Арматурная сталь по ГОСТ 5781-82												
	Класс А-I						Класс А-III						
	Ф6	Ф8	Ф16	Ф18	Ф22	Итого	Ф8	Ф10	Ф14	Ф16	Ф18	Итого	
ЭТП 15.20-1	58,9			10,7		69,6	41,7					41,7	111,3
ЭТП 15.20-2	58,9			10,7		69,6	14,9	42,0				56,9	126,5
ЭТП 20.20-1	52,9		7,8			60,7		15,4	27,2			42,6	103,3
ЭТП 20.20-2	42,2		7,8			50,0	19,4		30,2	35,5		85,1	135,1
ЭТП 20.20-3	30,6	23,4			19,5	73,5	10,3	15,7		74,9		100,9	174,4
ЭТП 25.20-1	58,8				19,5	78,3			70,0			70,0	148,3
ЭТП 25.20-2	58,8				19,5	78,3					115,8	115,8	194,1

ГОСТ 26067.1-83 0000 ВС

Выборка стали

Стадия	Лист	Листов
Р	—	1

Формат	Зона	Поз.	Обозначение	Наименование	Кол. на испол. ГОСТ 26067.1-83 1000-							Примечание
					—	01	02	03	04	05	06	
				Документация								
11			ГОСТ 26067.1-83 0000 ВС	Выборка стали	×	×	×	×	×	×	×	
11			ГОСТ 26067.1-83 1000 СБ	Сборочный чертеж	×	×	×	×	×	×	×	
				Сборочные единицы								
11		1	ГОСТ 26067.1-83 1100	Сетка арматурная С1	2	2						
			-01	С2			2	2				
			-02	С3						2	2	
			-03	С4					2			
11		2	ГОСТ 26067.1-83 1110	С5	2							
			-01	С6		2						
			-02	С7			2					
			-03	С8				2				
			-04	С9						2		
				Марка	ЭТП15.20-1	ЭТП15.20-2	ЭТП20.20-1	ЭТП20.20-2	ЭТП20.20-3	ЭТП25.20-1	ЭТП25.20-2	

ГОСТ 26067.1-83 1000

Спецификация

Стадия	Лист	Листов
Р	1	3

Формат	Зона	Поз.	Обозначение	Наименование	Кол. на испол. ГОСТ 26067.1-83 1000-							Примечание
					—	01	02	03	04	05	06	
	2		ГОСТ 26067.1-83 1110 -05	Сетка арматурная С10							2	
			-06	С11					2			
11	3		ГОСТ 26067.1-83 1120	Сетка арматурная С12	2	2						
			-01	С13			2			2	2	
			-02	С14				2				
			-03	С15					2			
11	4		ГОСТ 26067.1-83 1120 -01	Сетка арматурная С13			2			2	2	
			-02	С14				2				
			-04	С16	2	2						
			-05	С17					2			
11	5		ГОСТ 26067.1-83 1130	Сетка арматурная С18	4							
			-01	С19		4						
			-02	С20			4					
			-03	С21				4				
			-04	С22						4		
			-05	С23							4	
			-06	С24					4			
				Марка	ЭТП15.20-1	ЭТП15.20-2	ЭТП20.20-1	ЭТП20.20-2	ЭТП20.20-3	ЭТП25.20-1	ЭТП25.20-2	

ГОСТ 26067.1-83 1000

Лист 2

Формат	Зона	Поз.	Обозначение	Наименование	Кол. на исполн. ГОСТ 26067-83 1000 —										Примечание
					—	01	02	03	04	05	06				
11		6	ГОСТ 26067.1-83 1140	Каркас К1	4	4									
			-02	К3			4	4							
			-04	К5					4	4	4				
11		7	ГОСТ 26067.1-83 1140-01	К2	4	4									
			-03	К4			4	4							
			-05	К6						4	4				
			-06	К7					4						
11		8	ГОСТ 26067.1-83 1150	Отдельный стержень	60	60	70	70	74	78	78				
11		9	ГОСТ 26067.1-83 1160	Хомут	20	20	16	16							
		10	-01						16	16	16				
11		11	ГОСТ 26067.1-83 1170	Монтажная петля			4	4							
		12	-01		4	4									
		13	-02						4	4	4				
				Материалы											
				Бетон класса В22,5	1,03	1,03	1,65	1,66	2,35	2,29	2,29				$м^3$
				Марка	ЗП15.20-1	ЗП15.20-2	ЗП28.20-1	ЗП28.20-2	ЗП28.20-3	ЗП25.20-1	ЗП25.20-2				

ГОСТ 26067.1-83 1000

Лист 3

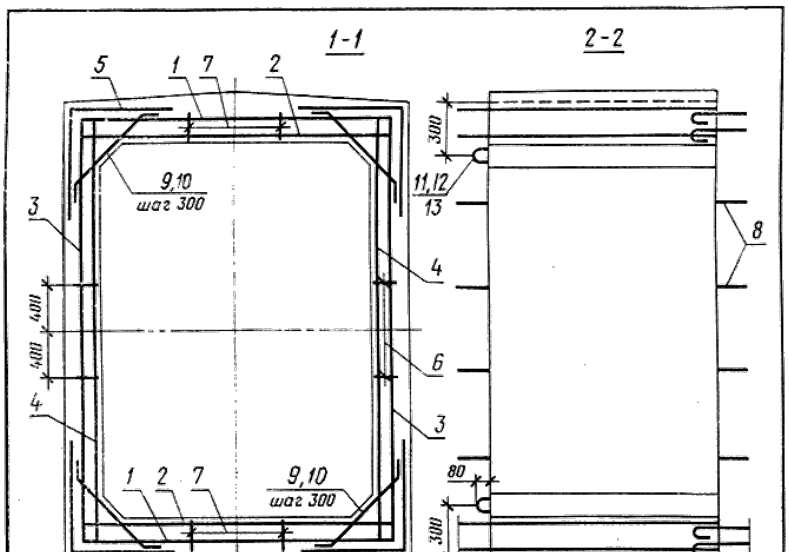

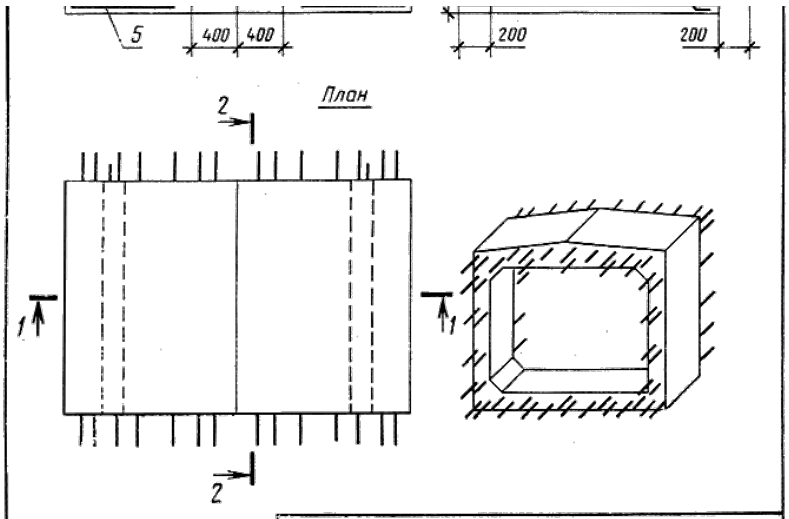

Защитный слой бетона до арматуры 30 мм.

Схему расположения выпусков арматуры (поз.8) см. на листах 2 и 3.

ГОСТ 26067.1-83 1000 СБ			
Армирование звеньев	Стадия	Масса	Масштаб
	Р		—
	Лист 1	Листов 3	

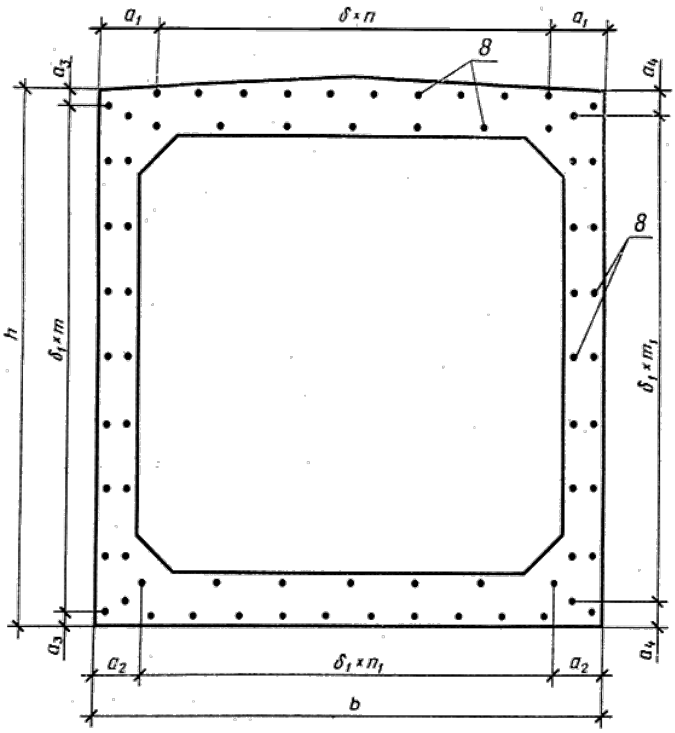

ГОСТ 26067.1-83 1000 СБ	Лист 2

Марка звена	b	h	δ	$δ_1$	n	n_1	m	m_1	a_1	a_2	a_3	a_4	Кол. стержней поз. 8
ЭТП 15. 20 – 1	1740	2400	200	300	8	4	7	7	70	270	150	150	60
ЭТП 15. 20 – 2	1740	2400	200	300	8	4	7	7	70	270	150	150	60
ЭТП 20. 20 – 1	2260	2460	200	300	9	6	8	8	230	230	30	30	70
ЭТП 20. 20 – 2	2260	2460	200	300	9	6	8	8	230	230	30	30	70
ЭТП 20. 20 – 3	2360	2620	200	300	11	7	7	8	80	130	260	110	74
ЭТП 25. 20 – 1	2840	2520	200	300	11	8	8	8	320	220	60	60	78
ЭТП 25. 20 – 2	2840	2520	200	300	11	8	8	8	320	220	60	60	78

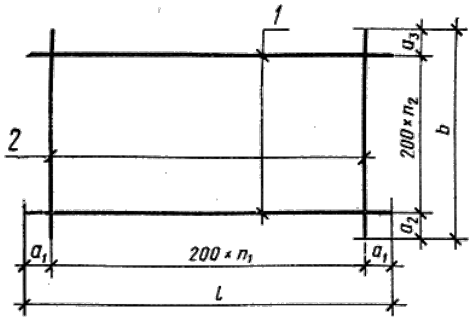

Обозначение	Марка	Размеры, мм					n_1	n_2	Масса, кг
		l	b	a_1	a_2	a_3			

ГОСТ 26067.1-83 1100	С1	1700	1700	50	250	50	8	7	6,5
–01	С2	2500	1200	25	300	100	11	4	5,7
–02	С3	2800	1200	100	300	100	13	4	6,9
–03	С4	2300	1200	50	300	100	11	4	7,8

В сетках С2 и С3 поз. 2 обрезать по месту свободные выпуски двух крайних стержней

ГОСТ 26067.1-83 1100 СБ

Сетка арматурная (С1÷С4)	Стадия	Масса	Масштаб
	Р	См табл.	–
	Лист	Листов 1	

Формат	Зона	Поз.	Обозначение	Наименование	Кол. на исполн. ГОСТ 26067.1-83 1100										Примечание
					–	01	02	03							
				Документация											
11			ГОСТ 26067.1-83 1100 СБ	Сборочный чертеж	×	×	×	×							
				Детали											
Б.ч.		1	ГОСТ 26067.1-83 1101	Ø6 АI ГОСТ 5781-82, L=1700	8										0,38 кг
			–01	Ø6 АI ГОСТ 5781-82, L=2250		5									0,50 кг
			–02	Ø6 АI ГОСТ 5781-82, L=2800			5								0,62 кг
			–03	Ø8 АI ГОСТ 5781-82, L=2300				5							0,91 кг
Б.ч.		2	ГОСТ 26067.1-83 1102	Ø6 АI ГОСТ 5781-82, L=1700	9										0,38 кг
			–01	Ø6 АI ГОСТ 5781-82, L=1200		12	14	12							0,27 кг
				Марка	С1	С2	С3	С4							

ГОСТ 26067.1-83 1100			
Сетка арматурная (С1÷С4)	Стадия	Лист	Листов
	Р	1	1

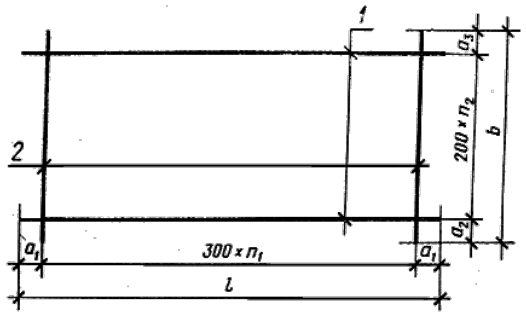

Обозначение	Марка	Размеры, мм					n_1	n_2	Масса, кг
		l	b	a_1	a_2	a_3			
ГОСТ 26067.1-83 1110	С5	1650	1700	225	250	50	4	7	7,1
–01	С6	1650	1700	225	250	50	4	7	10,1
–02	С7	2250	1200	225	300	100	6	4	15,5
–03	С8	2250	1200	225	300	100	6	4	19,6
–04	С9	2700	1200	150	300	100	8	4	18,7
–05	С10	2700	1200	150	300	100	8	4	29,4
–06	С11	2250	1200	75	300	100	7	4	21,5

ГОСТ 26067.1-83 1110 С5			
Сетка арматурная (С5÷С11)	Стадия	Масса	Масштаб
	Р	См. табл.	—
	Лист 1	Листов 1	

Формат	Зона	Поз.	Обозначение	Наименование	Кол. на исполн. ГОСТ 26067.1-83 1110–										Примечание
					–	01	02	03	04	05	06				
				Документация											
11			ГОСТ 26067.1-83 1110 С5	Сборочный чертеж	×	×	×	×	×	×	×				
				Детали											
Б.ч.		1	ГОСТ 26067.1-83 1111	Ф8 А III ГОСТ 5781-82, l=1650	8										0,65 кг
			–01	Ф10 А III ГОСТ 5781-82, l=1650		8									1,02 кг
			–02	Ф14 А III ГОСТ 5781-82, l=2250			5								2,72 кг
			–03	Ф16 А III ГОСТ 5781-82, l=2250				5			5				3,55 кг
			–04	Ф18 А III ГОСТ 5781-82, l=2700						5					5,39 кг
			–05	Ф14 А III ГОСТ 5781-82, l=2700					5						3,26 кг
Б.ч.		2	ГОСТ 26067.1-83 1112	Ф6 А I ГОСТ 5781-82, l=1700	5	5									0,38 кг
			–01	Ф6 А I ГОСТ 5781-82, l=1200			7	7	9	9					0,27 кг
			–02	Ф6 А I ГОСТ 5781-82, l=1200							8				0,47 кг
				Марка	С5	С6	С7	С8	С9	С10	С11				

ГОСТ 26067.1-83 1110			
Сетка арматурная (С5÷С11)	Стадия	Лист	Листов
	Р	1	1

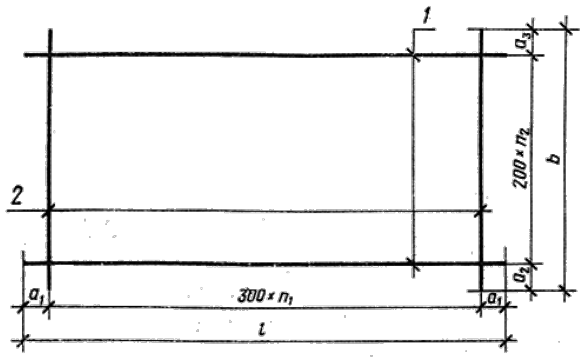

Обозначение	Марка	Размеры, мм					n_1	n_2	Масса, кг
		l	b	a_1	a_2	a_3			
ГОСТ 26067.1-83 1120	С12	2350	1700	125	250	50	7	7	7,2
-01	С13	2450	1200	25	300	100	8	4	5,1
-02	С14	2450	1200	25	300	100	8	4	7,3
-03	С15	2600	1200	100	300	100	8	4	7,6
-04	С16	2350	1700	125	250	50	7	7	10,5
-05	С17	2550	1200	225	300	100	7	4	10,0

ГОСТ 26067.1-83 1120 СБ

Сетка арматурная (С12 ÷ С17)

Стадия	Масса	Масштаб
Р	См. табл.	—
Лист 1	Листов 1	

Формат	Зона	Поз.	Обозначение	Наименование	Кол. на исполн. ГОСТ 26067.1-83 1120-										Примечание
					–	01	02	03	04	05					
				Документация											
11			ГОСТ 26067.1-83 1120 СБ	Сборочный чертеж	×	×	×	×	×	×					
				Детали											
Бч.		1	ГОСТ 26067.-83 1121	⌀6 А1 ГОСТ 5781-82, l=2350	8										0,52 кг
			-01	⌀6 А1 ГОСТ 5781-82, l=2450		5									0,54 кг
			-02	⌀8 АIII ГОСТ 5781-82, l=2450			5								0,97 кг
			-03	⌀8 АIII ГОСТ 5781-82, l=2600				5							1,03 кг
			-04	⌀8 АIII ГОСТ 5781-82, l=2350					8						0,93 кг
			-05	⌀10 АIII ГОСТ 5781-82, l=2550						5					1,57 кг
Бч.		2	ГОСТ 26067.1-83 1122	⌀6 А1 ГОСТ 5781-82, l=1700	8				8						0,38 кг
			-01	⌀6 А1 ГОСТ 5781-82, l=1200		9	9	9		6					0,27 кг
				Марка	С12	С13	С14	С15	С16	С17					

ГОСТ 26067.1-83 1120

Сетка арматурная (С12 ÷ С17)

Стадия	Лист	Листов
Р	1	1

Формат	Зона	Поз.	Обозначение	Наименование	Кол. на исполн. ГОСТ 26067.1-83 1120-										Примечание
					—	01	02	03	04	05					
				Документация											
11			ГОСТ 26067.1-83 1120 СБ	Сборочный чертеж	×	×	×	×	×	×					
				Детали											
Бч.		1	ГОСТ 26067.-83 1121	⌀6 А1 ГОСТ 5781-82, l=2350	8										0,52 кг
			-01	⌀6 А I ГОСТ 5781-82, l=2450		5									0,54 кг
			-02	⌀8 А III ГОСТ 5781-82, l=2450			5								0,97 кг
			-03	⌀8 А III ГОСТ 5781-82, l=2600				5							1,03 кг
			-04	⌀8 А III ГОСТ 5781-82, l=2350					8						0,93 кг
			-05	⌀10 А III ГОСТ 5781-82, l=2550						5					1,57 кг
Бч.		2	ГОСТ 26067.1-83 1122	⌀6 А I ГОСТ 5781-82, l=1700	8				8						0,38 кг
			-01	⌀6 А I ГОСТ 5781-82, l=1200		9	9	9		6					0,27 кг
				Марка	C12	C13	C14	C15	C16	C17					

ГОСТ 26067.1-83 1120			
Сетка арматурная (C12 ÷ C17)	Стадия	Лист	Листов
	Р	1	1

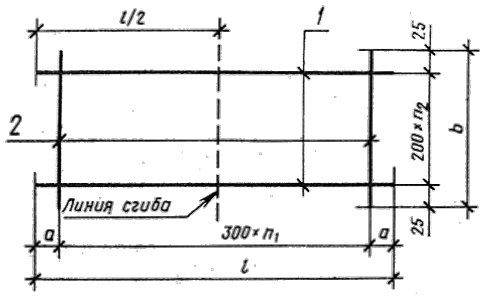

Обозначение	Марка	Размеры, мм			n_1	n_2	Масса, кг
		l	b	a			
ГОСТ 26067.1-83 1130	C18	1300	1450	50	4	7	5,7
-01	C19	1300	1450	50	4	7	8,0
-02	C20	1250	850	25	4	4	4,8
-03	C21	1250	850	25	4	4	8,5
-04	C22	1550	850	25	5	4	10,5
-05	C23	1550	850	25	5	4	16,6
-06	C24	1250	850	25	4	4	11,6

ГОСТ 26067.1-83 1130 СБ			
Сетка арматурная (C18 ÷ C24)	Стадия	Масса	Масштаб
	Р	См. табл.	—
	Лист 1	Листов 1	

Формат	Зона	Поз	Обозначение	Наименование	Кол. на исполн. ГОСТ 26067.1-83 1130 –										Примечание
					–	01	02	03	04	05	06				
				Документация											
11			ГОСТ 26067.1-83 1130 СБ	Сборочный чертеж											
				Детали											
Бч		1	ГОСТ 26067.1-83 1131	Ф8 АIII ГОСТ 5781-82, L=1300	8										0,51 кг
			–01	Ф10АIII ГОСТ 5781-82, L=1380		8									0,90 кг
			–02	Ф10АIII ГОСТ 5781-82, L=1250			5								0,77 кг
			–03	Ф14АIII ГОСТ 5781-82, L=1250				5							1,51 кг
			–04	Ф14АIII ГОСТ 5781-82, L=1650					5						1,87 кг
			–05	Ф18АIII ГОСТ 5781-82, L=1650						5					3,10 кг
			–06	Ф18АIII ГОСТ 5781-82, L=1250							5				1,97 кг
Бч		2	ГОСТ 26067.1-83 1132	Ф6 АI ГОСТ 5781-82, L=1450	5	5									0,32 кг
			–01	Ф6 АI ГОСТ 5781-82, L=850			5	5	6	6					0,19 кг
			–02	Ф8 АI ГОСТ 5781-82, L=850							5				0,34 кг
				Марка	С18	С19	С20	С21	С22	С23	С24				

ГОСТ 26067.1-83 1130

Сетка арматурная (С18 ÷ С24)	Стадия	Масса	Масштаб
	Р	См. табл.	–
	Лист 1	Листов 1	

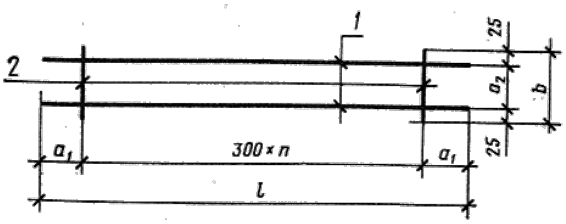

Обозначение	Марка	Размеры, мм				n	Масса, кг
		l	b	a_1	a_2		
ГОСТ 26067.1-83 1140	К1	1400	100	100	50	4	0,72

—01	К2	1400	180	100	130	4	0,82
—02	К3	950	100	25	50	3	0,50
—03	К4	950	180	25	130	3	0,58
—04	К5	950	150	25	100	3	0,54
—05	К6	950	240	25	190	3	0,62
—06	К7	950	290	25	240	3	0,66

ГОСТ 26067.1-83 1140 СБ

Каркас (К1 ÷ К7)	Стадия	Масса	Масштаб
	Р	См. табл.	— С
	Лист 1	Листов 1	

Формат	Зона	Поз.	Обозначение	Наименование	Кол. на испол. ГОСТ 26067.1-83 1140—										Примечание
					—	01	02	03	04	05	06				
				Документация											
11			ГОСТ 26067.1-83 1140 СБ	Сборочный чертеж											
				Детали											
Б.ч		1	ГОСТ 26067.1-83 1141	⌀6 А I ГОСТ 5781-82, l=1400	2	2									0,31 кг
			—01	⌀6 А I ГОСТ 5781-82, l=950			2	2	2	2	2				0,21 кг
Б.ч		2	ГОСТ 26067.1-83 1142	⌀6 А I ГОСТ 5781-82, l=180	5		4								0,02 кг
			—01	⌀6 А I ГОСТ 5781-82, l=180		5		4							0,04 кг
			—02	⌀6 А I ГОСТ 5781-82, l=150					4						0,03 кг
			—03	⌀6 А I ГОСТ 5781-82, l=240						4					0,05 кг
			—04	⌀6 А I ГОСТ 5781-82, l=290							4				0,06 кг
				Марка	К1	К2	К3	К4	К5	К6	К7				

ГОСТ 26067.1-83 1140

Каркас (К1 ÷ К7)	Стадия	Лист	Листов
	Р	—	1

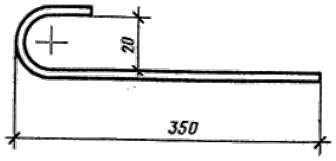

Ф6 А I ГОСТ 5781-82 Длина заготовки - 400 мм

ГОСТ 26067.1-83 1150 СБ			
Отдельный стержень (поз. 8)	Стадия	Масса	Масштаб
	Р	0,09 кг	—
	Лист 1	Листов 1	

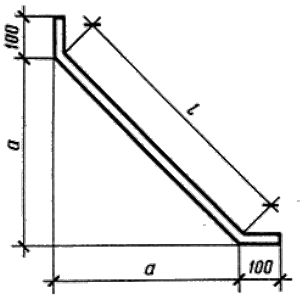

Обозначение	Поз.	Диаметр	Размеры, мм		Длина заготовки, мм	Масса, кг
			l	a		
ГОСТ 26067.1-83 1160	9	6 А I ГОСТ 5781-82	600	420	800	0,18
—01	10	6 А I ГОСТ 5781-82	750	530	950	0,21

ГОСТ 26067.1-83 1160 СБ			
Хомут (поз. 9, 10)	Стадия	Масса	Масштаб
	Р	См. табл.	—
	Лист	Листов 1	

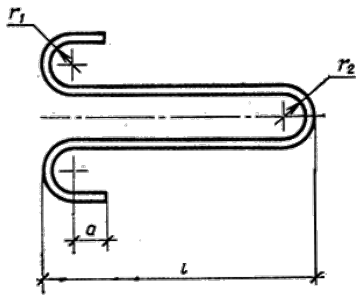

Обозначение	Поз.	Диаметр	Размеры, мм				Длина заготовки, мм	Масса, кг
			l	r_1	r_2	a		
ГОСТ 26067.1-83 1170	11	16 А I ГОСТ 5781-82	480	30	30	50	1235	1,95
-01	12	18 А I ГОСТ 5781-82	530	30	30	50	1336	2,67
-02	13	22 А I ГОСТ 5781-82	630	40	40	70	1633	4,87

ГОСТ 26067.1-83 1170 СБ			
Монтажная петля (поз. 11 ÷ 13)	Стадия	Масса	Масштаб
	Р	См. табл.	—
	Лист	Листов 1	

ПРИЛОЖЕНИЕ Рекомендуемое.Деталь стыка между звеньями трубы

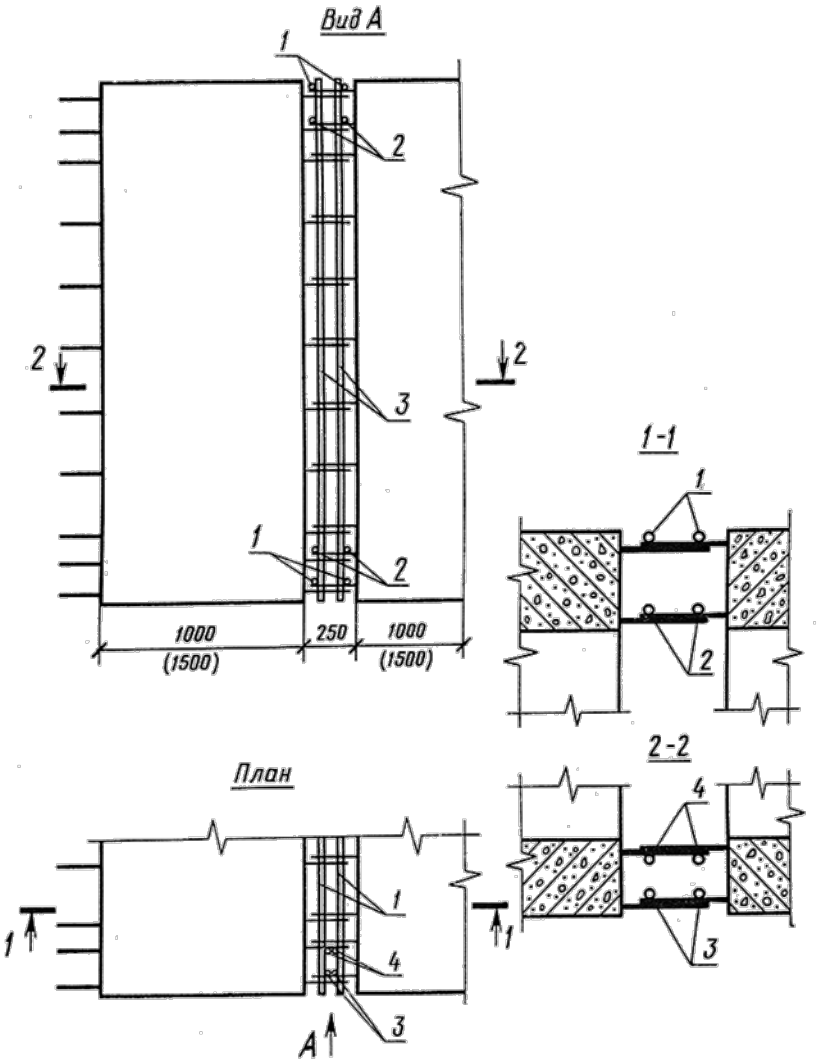

Ведомость расхода стали на один стык между звеньями

Поз.	Кол., шт.	Эскиз	Обозначение	Длина одной позиции, мм							Масса стали на один стык, кг		
1	2	-	6АIГОСТ 5781-82	1700	1700	2200	2200	2300	2800	2800	1,5	1,5	1,95
2	4	-	8АIIIГОСТ 5781-82	1700							2,7		
			10 АIIIГОСТ 5781-82		1700							4,2	
			14 АIIIГОСТ 5781-82			2200		2800					106,0
			16 АIIIГОСТ 5781-82				2200	2300					
			18 АIIIГОСТ 5781-82							2800			
3	4	-	6АIГОСТ 5781-82	2300	2300	2400			2500	2500	2,0	2,0	2,13
			8АIГОСТ 5781-82				2400	2600					
4	4	-	6АIГОСТ 5781-82			2400			2500	2500			2,13
			8АIГОСТ 5781-82	2300	2300		2400				3,6	3,6	
			10АIIIГОСТ 5781-82					2600					
			Вязальная проволока								0,50	0,60	0,80
			Марка	3ТП15.20-1	3ТП15.20-2	3ТП20.20-1	3ТП20.20-2	3ТП20.20-3	3ТП25.20-1	3ТП25.20-2	3ТП15.20-1	3ТП15.20-2	3ТП20.20 1