Документ [/22/3/298/]: ГОСТ 19231.1-83 Плиты железобетонные для покрытий трамвайных путей. Конструкция и размеры

ГОСТ 19231.1-83 Плиты железобетонные для покрытий трамвайных путей. Конструкция и размеры

Дата введения 01.01.1984

Принявший орган: Госстрой СССР

ИНФОРМАЦИОННЫЕ ДАННЫЕ

1. РАЗРАБОТАН Министерством жилищно-коммунального хозяйства РСФСР Научно-исследовательским институтом бетона и железобетона (НИИЖБ) Госстроя СССР

ИСПОЛНИТЕЛИ В.А.Семина, канд.техн.наук (руководитель темы); А.Н.Стульчиков канд. техн.наук; Г.Т.Осипович; Л.А.Когель; Н.А.Гаврилова; Н.Н.Перетрухин

2. ВНЕСЕНЫ Министерством жилищно-коммунального хозяйства РСФСР

Зам. министра С.М.Ионов

3. УТВЕРЖДЕН И ВВЕДЕН В ДЕЙСТВИЕ Постановлением Государственного комитета СССР по делам строительства от 26 января 1983 г. N 18

4. ПЕРЕИЗДАНИЕ. Февраль 1984 г.

1. Настоящий стандарт распространяется на железобетонные плиты типов 1П, 2П и 3П, изготовляемые из тяжелого бетона и предназначенные для устройства покрытий трамвайных путей, и устанавливает конструкцию плит и арматурных изделий к ним.

2. Плиты должны удовлетворять всем требованиям ГОСТ 19231.0-83 и настоящего стандарта.

3. Технические показатели плит приведены в табл. 1.

Таблица 1

+----------+

¦ ¦ Нормативная ¦ Класс ¦ Расход материалов на плиту¦

¦ Марка ¦ подвижная ¦ бетона по +----------¦

¦ плиты ¦ автомобильная ¦ прочности ¦ ¦ ¦

1П14.15.12	Н-30		0,25	19,73	
1П14.15.10	Н-10		0,21	18,19	
1П14.17.12	Н-30		0,29	21,89	
1П14.17.10	Н-10		0,24	20,22	
1П14.19.12	Н-30	В30	0,31	22,20	
1П14.19.10	Н-10		0,26	20,98	
1П14.21.12	Н-30		0,35	24,81	
1П14.21.10	Н-10		0,29	23,46	
1П7.14.12	Н-30		0,11	10,42	
1П7.14.10	Н-10		0,09	8,58	
2П14.15.12	Н-30		0,22	16,98	
2П14.15.10	Н-10		0,20	16,06	
2П14.17.12	Н-30		0,26	19,07	
2П14.17.10	Н-10		0,23	18,01	
2П14.19.12	Н-30		0,28	19,46	
2П14.19.10	Н-10		0,24	18,32	
		В30			
2П14.21.12	Н-30		0,31	21,45	
2П14.21.10	Н-10		0,27	20,19	
2П7.14.12	Н-30		0,09	7,15	

¦2П7.14.10 ¦ Н-10 ¦ ¦ 0,08 ¦ 6,06 ¦

+----------¦----------¦ ¦----------+----------¦

¦3П7.7.8 ¦ Н-30 ¦ ¦ 0,04 ¦ 6,06 ¦

+----------+

4. Армирование плит должно соответствовать приведенному на черт. 1-4.

5. Спецификация арматурных изделий и выборка стали на одну плиту приведены в табл. 2 и 3.

6. Форма и размеры арматурных изделий должны соответствовать приведенным на черт. 5-10 и в табл.2.

7. Соединение стержней следует производить контактной точечной сваркой по ГОСТ 14098-68 и СН 393-78.

Армирование плит типа 1П

(черт. 1 а,б по ГОСТ 19231.0-83)

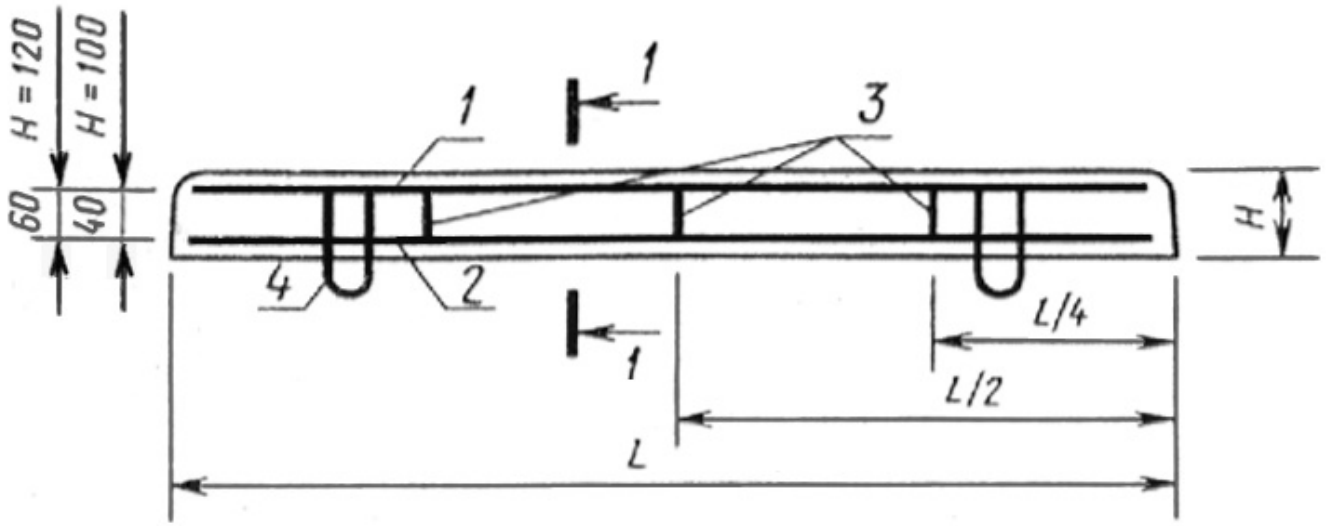

1 - 1

для плит типа 1П (черт. 1а)

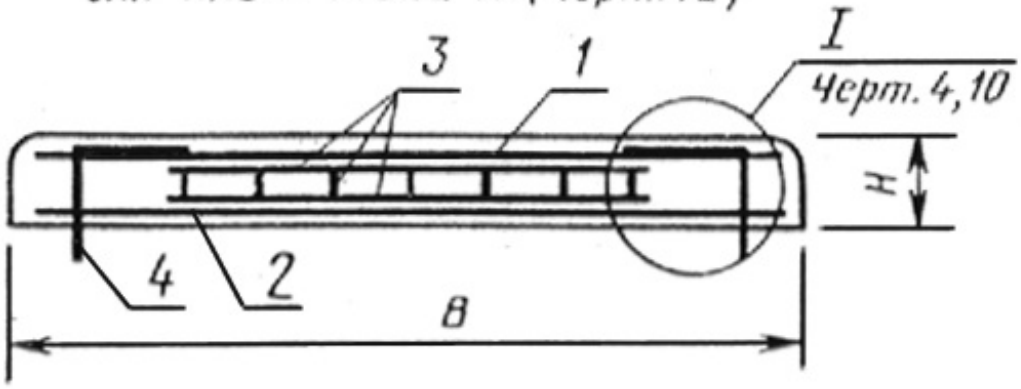

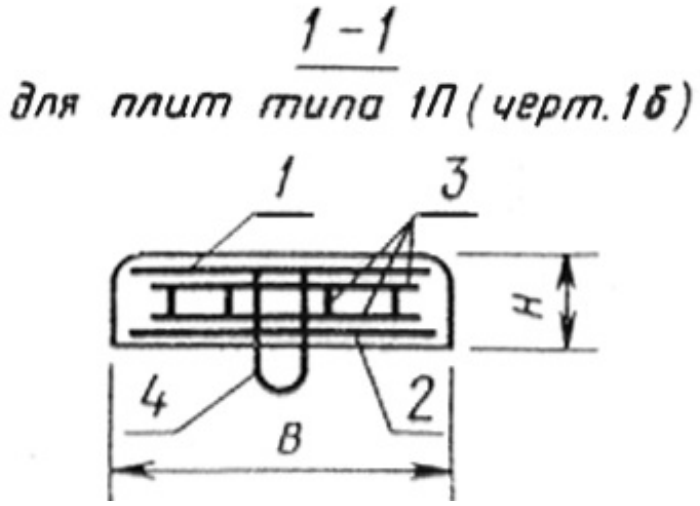

H, L, B - по ГОСТ 19231.0-83; 1 - верхняя сетка (С1, С3, С5, С7, С21);

2 - нижняя сетка (С2, С4, С8, С9, С10, С11, С12, С22, С23); 3 - фиксатор (Ф1, Ф2, Ф3, Ф4);

4 - подъемная технологическая петля; Т1-1, Т1-2)

Черт. 1

Армирование плит типа 2П

(черт. 2 а, б по ГОСТ 19231.0-83)

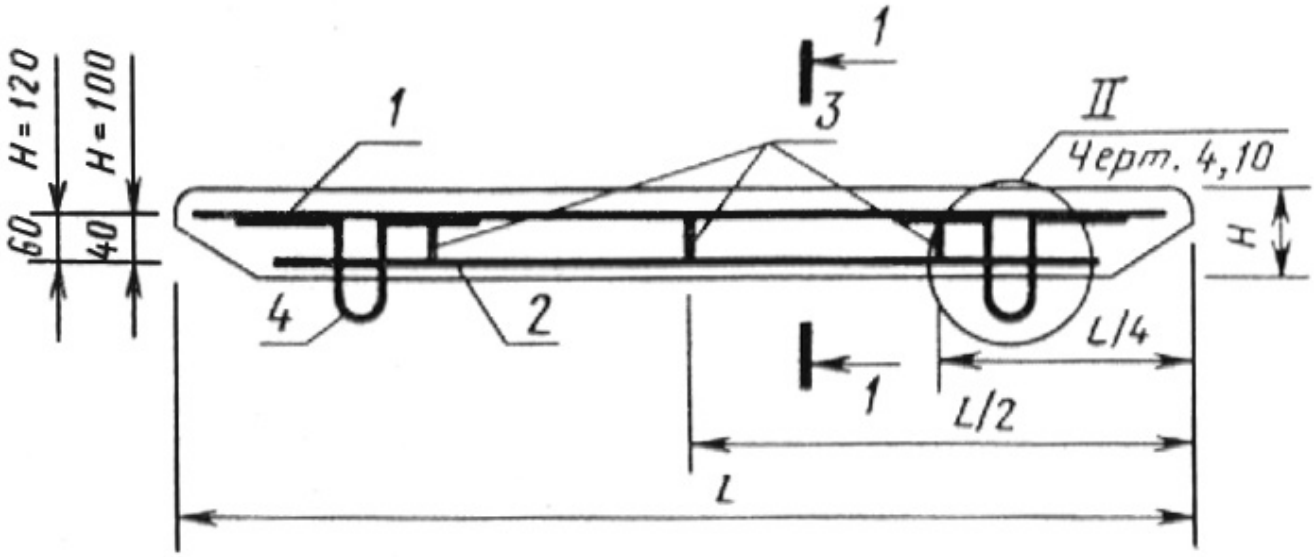

1 - 1

для плит типа 2П (черт. 2а)

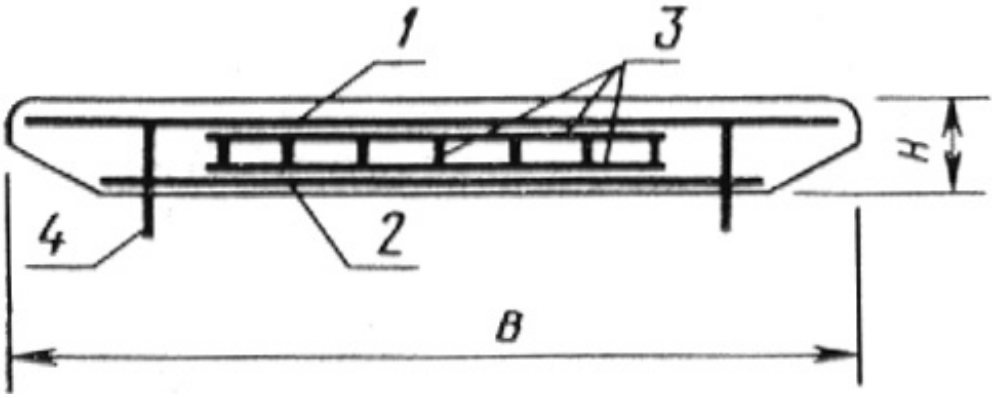

1 - 1

для плит типа 2П (черт. 2б)

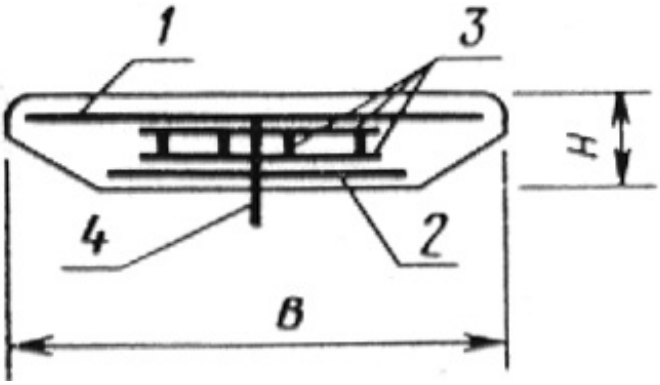

H, L, B - по ГОСТ 19231.0-83; 1 - верхняя сетка (С1, С3, С5, С7, С21);

2 - нижняя сетка (С13, С14, С15, С16, С17, С18, С19, С20, С24, С25);

3 - фиксатор (Ф1, Ф2, Ф3, Ф4);

4 - подъемная технологическая петля; Т2-1, Т2-2)

Черт. 2

Армирование плит типа 2П

(черт. 3 по ГОСТ 19231.0-83)

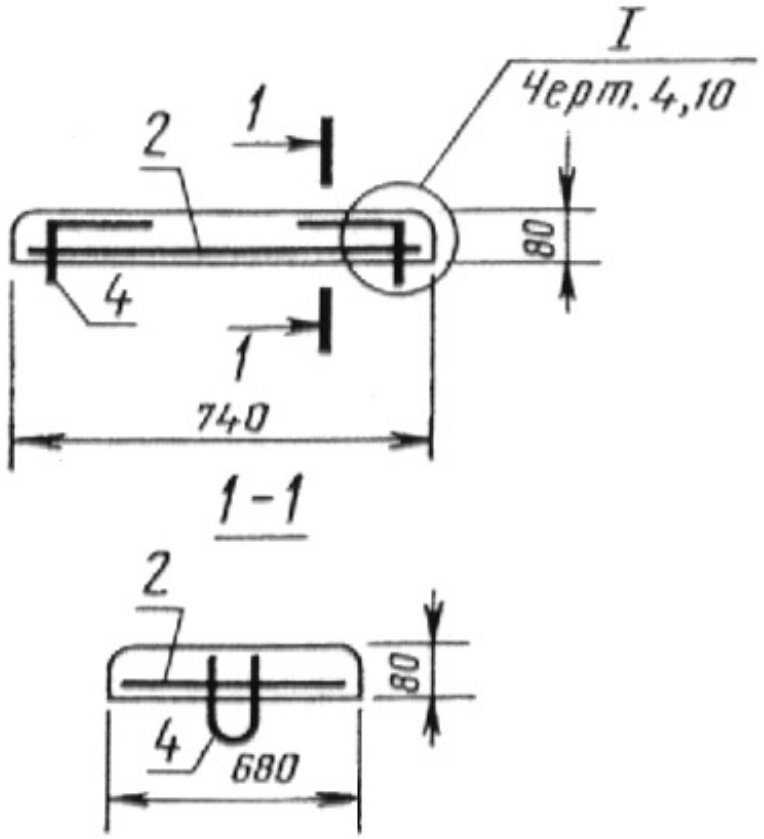

2 - нижняя сетка (С26);

4 - подъемная технологическая плита (Т1-3)

Черт. 3

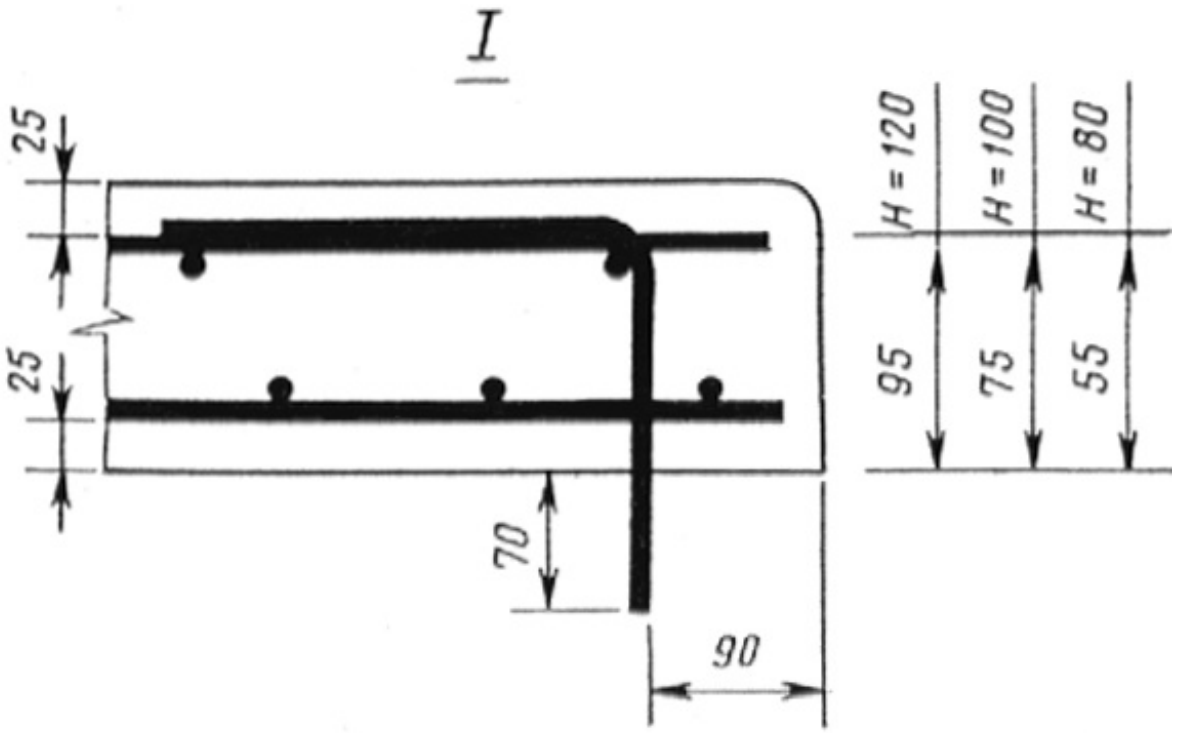

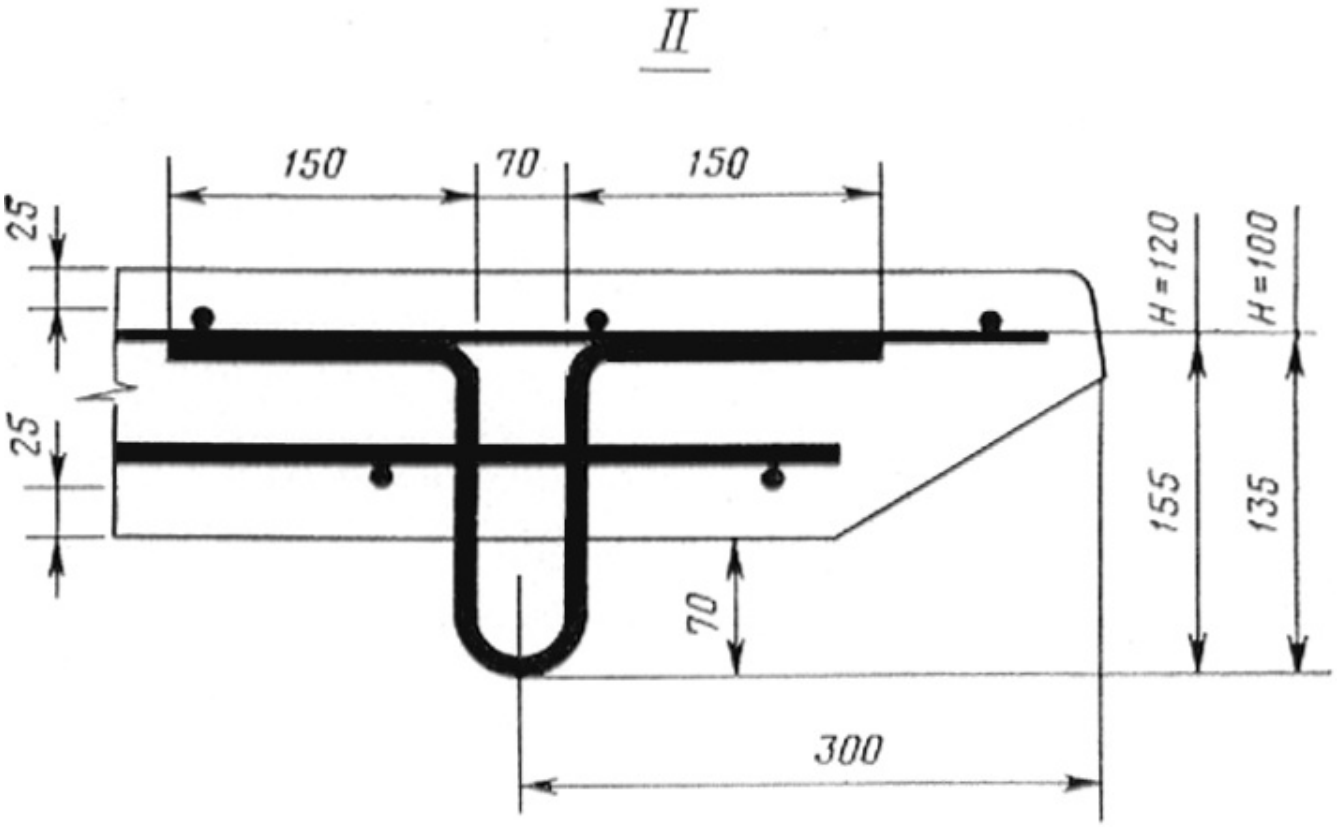

Черт. 4

Таблица 2

Марка арматурного изделия	Номер позиции	Диаметр, мм, класс	Длина, мм	Количество	Общая длина, м	Масса отдельных стержней, кг	Общая масса, кг
1	2	3	4	5	6	7	8
C1	1	6AIII	1450	7	10,15	2,25	3,79
	2	5BpI	1340	8	10,72	1,54	
C2	3	10AIII	1450	8	11,60	7,16	13,51
	4	8AIII	1340	12	16,08	6,35	

+---------+-------+--------+-------+--------+-------+--------+-------¦

¦ ¦ 5 ¦ 6AIII ¦ 1670 ¦ 7 ¦ 11,69 ¦ 2,60 ¦ ¦

¦ C3 +-------+--------+-------+--------+-------+--------¦ 4,34 ¦

¦ ¦ 2 ¦ 5BpI ¦ 1340 ¦ 9 ¦ 12,06 ¦ 1,74 ¦ ¦

+---------+-------+--------+-------+--------+-------+--------+-------¦

¦ ¦ 6 ¦ 10AIII ¦ 1670 ¦ 8 ¦ 13,36 ¦ 8,24 ¦ ¦

¦ C4 +-------+--------+-------+--------+-------+--------¦ 15,12 ¦

¦ ¦ 4 ¦ 8AIII ¦ 1340 ¦ 13 ¦ 17,42 ¦ 6,88 ¦ ¦

+---------+-------+--------+-------+--------+-------+--------+-------¦

¦ ¦ 7 ¦ 6AIII ¦ 1800 ¦ 7 ¦ 12,60 ¦ 2,80 ¦ ¦

¦ C5 +-------+--------+-------+--------+-------+--------¦ 4,54 ¦

¦ ¦ 2 ¦ 5BpI ¦ 1340 ¦ 9 ¦ 12,06 ¦ 1,74 ¦ ¦

+---------+-------+--------+-------+--------+-------+--------+-------¦

¦ ¦ 8 ¦ 10AIII ¦ 1800 ¦ 8 ¦ 14,40 ¦ 8,88 ¦ ¦

¦ C6 +-------+--------+-------+--------+-------+--------¦ 15,23 ¦

¦ ¦ 4 ¦ 8AIII ¦ 1340 ¦ 12 ¦ 16,08 ¦ 6,35 ¦ ¦

+---------+-------+--------+-------+--------+-------+--------+-------¦

¦ ¦ 2 ¦ 5BpI ¦ 1340 ¦ 10 ¦ 13,40 ¦ 1,93 ¦ ¦

+---------+-------+--------+-------+--------+-------+--------+-------¦

¦ ¦ 10 ¦ 10AIII ¦ 2010 ¦ 8 ¦ 16,08 ¦ 9,92 ¦ ¦

¦ C8 +-------+--------+-------+--------+-------+--------¦ 17,33 ¦

¦ ¦ 4 ¦ 8AIII ¦ 1340 ¦ 14 ¦ 18,76 ¦ 7,41 ¦ ¦

+---------+-------+--------+-------+--------+-------+--------+-------¦

¦ ¦ 3 ¦ 10AIII ¦ 1450 ¦ 7 ¦ 10,15 ¦ 6,26 ¦ ¦

¦ C9 +-------+--------+-------+--------+-------+--------¦ 12,08 ¦

¦ ¦ 4 ¦ 8AIII ¦ 1340 ¦ 11 ¦ 14,74 ¦ 5,82 ¦ ¦

+---------+-------+--------+-------+--------+-------+--------+-------¦

¦ ¦ 6 ¦ 10AIII ¦ 1670 ¦ 7 ¦ 11,69 ¦ 7,21 ¦ ¦

¦ C10 +-------+--------+-------+--------+-------+--------¦ 13,56 ¦

¦ ¦ 4 ¦ 8AIII ¦ 1340 ¦ 12 ¦ 16,08 ¦ 6,35 ¦ ¦

+---------+-------+--------+-------+--------+-------+--------+-------¦

¦ ¦ 8 ¦ 10AIII ¦ 1800 ¦ 7 ¦ 12,60 ¦ 7,77 ¦ ¦

¦ C11 +-------+--------+-------+--------+-------+--------¦ 14,12 ¦

¦ ¦ 4 ¦ 8AIII ¦ 1340 ¦ 12 ¦ 16,08 ¦ 6,35 ¦ ¦

+---------+-------+--------+-------+--------+-------+--------+-------¦

¦ ¦ 10 ¦ 10AIII ¦ 2010 ¦ 7 ¦ 14,07 ¦ 8,68 ¦ ¦

¦ C12 +-------+--------+-------+--------+-------+--------¦ 16,09 ¦

¦ ¦ 4 ¦ 8AIII ¦ 1340 ¦ 14 ¦ 18,76 ¦ 7,41 ¦ ¦

+---------+-------+--------+-------+--------+-------+--------+-------¦

¦ ¦ 11 ¦ 10AIII ¦ 1250 ¦ 8 ¦ 10,00 ¦ 6,17 ¦ ¦

¦ C13 +-------+--------+-------+--------+-------+--------¦ 11,12 ¦

¦ ¦ 12 ¦ 8AIII ¦ 1140 ¦ 11 ¦ 12,54 ¦ 4,95 ¦ ¦

+---------+-------+--------+-------+--------+-------+--------+-------¦

¦ ¦ 13 ¦ 10AIII ¦ 1470 ¦ 8 ¦ 11,76 ¦ 7,26 ¦ ¦

¦ C14 +-------+--------+-------+--------+-------+--------¦ 12,66 ¦

¦ ¦ 12 ¦ 8AIII ¦ 1140 ¦ 12 ¦ 13,68 ¦ 5,40 ¦ ¦

+---------+-------+--------+-------+--------+-------+--------+-------¦

¦ ¦ 14 ¦ 10AIII ¦ 1600 ¦ 8 ¦ 12,80 ¦ 7,90 ¦ ¦

¦ C15 +-------+--------+-------+--------+-------+--------¦ 12,85 ¦

¦ ¦ 12 ¦ 8AIII ¦ 1140 ¦ 11 ¦ 12,54 ¦ 4,95 ¦ ¦

+---------+-------+--------+-------+--------+-------+--------+-------¦

¦ ¦ 15 ¦ 10AIII ¦ 1810 ¦ 8 ¦ 14,48 ¦ 8,93 ¦ ¦

¦ C16 +-------+--------+-------+--------+-------+--------¦ 14,33 ¦

¦ ¦ 12 ¦ 8AIII ¦ 1140 ¦ 12 ¦ 13,68 ¦ 5,40 ¦ ¦

+---------+-------+--------+-------+--------+-------+--------+-------¦

¦ ¦ 11 ¦ 10AIII ¦ 1250 ¦ 7 ¦ 8,75 ¦ 5,40 ¦ ¦

¦ C17 +-------+--------+-------+--------+-------+--------¦ 10,35 ¦

¦ ¦ 12 ¦ 8AIII ¦ 1140 ¦ 11 ¦ 12,54 ¦ 4,95 ¦ ¦

+---------+-------+--------+-------+--------+-------+--------+-------¦

¦ ¦ 13 ¦ 10AIII ¦ 1470 ¦ 7 ¦ 10,29 ¦ 6,35 ¦ ¦

¦ C18 +-------+--------+-------+--------+-------+--------¦ 11,75 ¦

¦ ¦ 12 ¦ 8AIII ¦ 1140 ¦ 12 ¦ 13,68 ¦ 5,40 ¦ ¦

+---------+-------+--------+-------+--------+-------+--------+-------¦

¦ ¦ 14 ¦ 10AIII ¦ 1600 ¦ 7 ¦ 11,20 ¦ 6,91 ¦ ¦

¦ C19 +-------+--------+-------+--------+-------+--------¦ 11,86 ¦

¦ ¦ 12 ¦ 8AIII ¦ 1140 ¦ 11 ¦ 12,54 ¦ 4,95 ¦ ¦

+---------+-------+--------+-------+--------+-------+--------+-------¦

¦ ¦ 15 ¦ 10AIII ¦ 1810 ¦ 7 ¦ 12,67 ¦ 7,82 ¦ ¦

¦ C20 +-------+--------+-------+--------+-------+--------¦ 13,22 ¦

¦ ¦ 12 ¦ 8AIII ¦ 1140 ¦ 12 ¦ 13,68 ¦ 5,40 ¦ ¦

+---------+-------+--------+-------+--------+-------+--------+-------¦

¦ ¦ 16 ¦ 6AIII ¦ 1330 ¦ 4 ¦ 5,32 ¦ 1,18 ¦ ¦

¦ C21 +-------+--------+-------+--------+-------+--------¦ 1,82 ¦

¦ ¦ 17 ¦ 5BpI ¦ 630 ¦ 7 ¦ 4,41 ¦ 0,64 ¦ ¦

+---------+-------+--------+-------+--------+-------+--------+-------¦

¦ ¦ 18 ¦ 10AIII ¦ 1330 ¦ 6 ¦ 7,98 ¦ 4,92 ¦ ¦

¦ C22 +-------+--------+-------+--------+-------+--------¦ 7,37 ¦

¦ ¦ 19 ¦ 8AIII ¦ 620 ¦ 10 ¦ 6,2 ¦ 2,45 ¦ ¦

+---------+-------+--------+-------+--------+-------+--------+-------¦

¦ ¦ 20 ¦ 8AIII ¦ 1330 ¦ 6 ¦ 7,98 ¦ 3,15 ¦ ¦

¦ C23 +-------+--------+-------+--------+-------+--------¦ 5,60 ¦

¦ ¦ 19 ¦ 8AIII ¦ 620 ¦ 10 ¦ 6,2 ¦ 2,45 ¦ ¦

+---------+-------+--------+-------+--------+-------+--------+-------¦

¦ ¦ 21 ¦ 10AIII ¦ 1130 ¦ 4 ¦ 4,52 ¦ 2,79 ¦ ¦

¦ C24 +-------+--------+-------+--------+-------+--------¦ 4,28 ¦

¦ ¦ 22 ¦ 8AIII ¦ 420 ¦ 9 ¦ 3,78 ¦ 1,49 ¦ ¦

+---------+-------+--------+-------+--------+-------+--------+-------¦

	23	8AIII	1130	4	4,52	1,79
C25						3,28
	22	8AIII	420	9	3,78	1,49
	24	10AIII	680	6	4,08	2,52
C26						5,20
	25	10AIII	620	7	4,34	2,68
	1	4Bpl	80	7	0,56	0,05
Ф1						0,17
	2	4Bpl	650	2	1,30	0,12
	3	4Bpl	60	7	0,42	0,04
Ф2						0,16
	2	4Bpl	650	2	1,30	0,12
	1	4Bpl	80	4	0,32	0,03
Ф3						0,09
	4	4Bpl	350	2	0,7	0,06
	3	4Bpl	60	4	0,24	0,02
Ф4						0,08
	4	4Bpl	350	2	0,7	0,06
T1-1	1	10AII	785	1	0,785	0,48	0,48
T1-2	2	10AII	745	1	0,745	0,46	0,46
T2-1	1	10AII	630	1	0,630	0,39	0,39

+---------+-------+--------+-------+--------+-------+--------+-------¦

¦ Т2-2 ¦ 2 ¦ 10AII ¦ 590 ¦ 1 ¦ 0,590 ¦ 0,36 ¦ 0,36 ¦

+----------+

Примечание. Арматура класса А-III диаметром 10 мм может быть заменена арматурой класса Ат-III диаметром 10 мм по ГОСТ 10884-81.

Таблица 3

+----------+

¦ ¦ ¦ ¦Подъемная тех-¦

¦ ¦ Сетка ¦ Фиксатор ¦нологическая ¦

¦ ¦ ¦ ¦ петля ¦

¦Марка плиты+----------+----------+---------- ¦

¦ ¦ верхняя ¦ нижняя ¦ ¦ ¦ ¦ ¦

¦ +----------+----------¦ Марка ¦Кол- ¦ Марка ¦Кол- ¦

¦ ¦ Марка ¦Кол- ¦ Марка ¦Кол- ¦ ¦во ¦ ¦во ¦

¦ ¦ ¦во ¦ ¦во ¦ ¦ ¦ ¦ ¦

+----------+-------+-----+-------+-----+-------+-----+-------+------¦

¦1П14.15.12 ¦ ¦ ¦ С2 ¦ ¦ Ф1 ¦ ¦ Т1-1 ¦ ¦

+----------¦ С1 ¦ +-------¦ +-------¦ +-------¦ ¦

¦1П14.15.10 ¦ ¦ ¦ С9 ¦ ¦ Ф2 ¦ ¦ Т1-2 ¦ ¦

+----------+-------¦ +-------¦ +-------¦ +-------¦ ¦

¦1П14.17.12 ¦ ¦ ¦ С4 ¦ ¦ Ф1 ¦ ¦ Т1-1 ¦ ¦

+----------¦ С3 ¦ +-------¦ +-------¦ +-------¦ ¦

¦1П14.17.10 ¦ ¦ ¦ С10 ¦ ¦ Ф2 ¦ ¦ Т1-2 ¦ 4 ¦

+----------+-------¦ +-------¦ +-------¦ +-------¦ ¦

¦1П14.19.12 ¦ ¦ ¦ С6 ¦ ¦ Ф1 ¦ ¦ Т1-1 ¦ ¦

+----------¦ С5 ¦ +-------¦ +-------¦ +-------¦ ¦

¦1П14.19.10 ¦ ¦ ¦ С11 ¦ ¦ Ф2 ¦ ¦ Т1-2 ¦ ¦

+----------+-------¦ +-------¦ +-------¦ +-------¦ ¦

¦1П14.21.12 ¦ ¦ ¦ С8 ¦ ¦ Ф1 ¦ ¦ Т1-1 ¦ ¦

+----------¦ С7 ¦ 1 +-------¦ 1 +-------¦ 3 +-------¦ ¦

¦1П14.21.10 ¦ ¦ ¦ С12 ¦ ¦ Ф2 ¦ ¦ Т1-2 ¦ ¦

+----------+-------¦ +-------¦ +-------¦ +-------+------¦

¦1П7.14.12 ¦ ¦ ¦ С22 ¦ ¦ Ф3 ¦ ¦ Т1-1 ¦ ¦

+----------¦ С21 ¦ +-------¦ +-------¦ +-------¦ 2 ¦

¦1П7.14.10 ¦ ¦ ¦ С23 ¦ ¦ Ф4 ¦ ¦ Т1-2 ¦ ¦

+----------+-------¦ +-------¦ +-------¦ +-------+-----¦

¦2П14.15.12 ¦ ¦ ¦ С13 ¦ ¦ Ф1 ¦ ¦ Т2-1 ¦ ¦

+----------¦ С1 ¦ +-------¦ +-------¦ +-------¦ ¦

¦2П14.15.10 ¦ ¦ ¦ С17 ¦ ¦ Ф2 ¦ ¦ Т2-2 ¦ ¦

+----------+-------¦ +-------¦ +-------¦ +-------¦ 4 ¦

¦2П14.17.12 ¦ ¦ ¦ С14 ¦ ¦ Ф1 ¦ ¦ Т2-1 ¦ ¦

+----------¦ С3 ¦ +-------¦ +-------¦ +-------¦ ¦

¦2П14.17.10 ¦ ¦ ¦ С18 ¦ ¦ Ф2 ¦ ¦ Т2-2 ¦ ¦

+----------+-------¦ +-------¦ +-------¦ +-------¦ ¦

¦2П14.19.12 ¦ ¦ ¦ С15 ¦ ¦ Ф1 ¦ ¦ Т2-1 ¦ ¦

+----------¦ С5 ¦ +-------¦ +-------¦ +-------¦ ¦

¦2П14.19.10 ¦ ¦ ¦ С19 ¦ ¦ Ф2 ¦ ¦ Т2-2 ¦ ¦

+----------+-------¦ +-------¦ +-------¦ +-------¦ ¦

¦2П14.21.12 ¦ ¦ ¦ С16 ¦ ¦ Ф1 ¦ ¦ Т2-1 ¦ ¦

+----------¦ С7 ¦ 1 +-------¦ 1 +-------¦ 3 +-------¦ 4 ¦

¦2П14.21.10 ¦ ¦ ¦ С20 ¦ ¦ Ф2 ¦ ¦ Т2-2 ¦ ¦

+----------+-------¦ +-------¦ +-------¦ +-------+-----¦

¦2П7.14.12 ¦ ¦ ¦ С24 ¦ ¦ Ф3 ¦ ¦ Т2-1 ¦ ¦

+----------¦ С21 ¦ +-------¦ +-------¦ +-------¦ 2 ¦

¦2П7.14.10 ¦ ¦ ¦ С25 ¦ ¦ Ф4 ¦ ¦ Т2-2 ¦ ¦

+----------+-------+-----+-------¦ +-------+-----+-------¦ ¦

¦3П7.7.8 ¦ - ¦ - ¦ С26 ¦ ¦ - ¦ - ¦ Т1-3 ¦ ¦

+----------+

Таблица 3

(продолжение, правая часть)

	Выборка арматурной стали, кг									
	Класс	Класс A-III		Класс Вр-I						
	A-II по	по		по ГОСТ						
Марка	ГОСТ	Итого	ГОСТ 5781-82.	Итого	6727-80.	Итого	Всего			
плиты	5781-82	Диаметр, мм		Диаметр,мм						
	Диаметр									
	10 мм	6	8	10*	4	5				
1П14.15.12	0,48	1,92	2,25	6,35	7,16	15,76	0,17	1,54	2,05	19,73
1П14.15.10	0,46	1,84	2,25	5,82	6,26	14,33	0,16	1,54	2,02	18,19
1П14.17.12	0,48	1,92	2,60	6,88	8,24	17,72	0,17	1,74	2,25	21,89
1П14.17.10	0,46	1,84	2,60	6,35	7,21	16,16	0,16	1,74	2,22	20,22
1П14.19.12	0,48	1,92	2,80	6,35	8,88	18,03	0,17	1,74	2,25	22,20
1П14.19.10	0,46	1,84	2,80	6,35	7,77	16,92	0,16	1,74	2,22	20,98
1П14.21.12	0,48	1,92	3,12	7,41	9,92	20,45	0,17	1,93	2,44	24,81
1П14.21.10	0,46	1,84	3,12	7,41	8,68	19,21	0,16	1,93	2,41	23,46
1П7.14.12	0,48	0,96	1,18	2,45	4,92	8,55	0,09	0,64	0,91	10,42

¦1П7.14.10 ¦ 0,46 ¦ 0,92¦1,18¦5,60¦ - ¦ 6,78¦0,08¦0,64 ¦ 0,88¦ 8,58¦

+----------+-------+-----+----+----+----+-----+----+-----+-----+-----¦

¦2П14.15.12¦ 0,39 ¦ 1,56¦2,25¦4,95¦6,17¦13,37¦0,17¦1,54 ¦ 2,05¦16,98¦

+----------¦-------+-----+----+----+----+-----+----+-----+-----+-----¦

¦2П14.15.10¦ 0,36 ¦ 1,44¦2,25¦4,95¦5,40¦12,60¦0,16¦1,54 ¦ 2,02¦16,06¦

+----------¦-------+-----+----+----+----+-----+----+-----+-----+-----¦

¦2П14.17.12¦ 0,39 ¦ 1,56¦2,60¦5,40¦7,26¦15,26¦0,17¦1,74 ¦ 2,25¦19,07¦

+----------¦-------+-----+----+----+----+-----+----+-----+-----+-----¦

¦2П14.17.10¦ 0,36 ¦ 1,44¦2,60¦5,40¦6,35¦14,35¦0,16¦1,74 ¦ 2,22¦18,01¦

+----------+-------+-----+----+----+----+-----+----+-----+-----+-----¦

¦2П14.19.10¦ 0,36 ¦ 1,44¦2,80¦4,95¦6,91¦14,66¦0,16¦1,74 ¦ 2,22¦18,32¦

+----------+-------+-----+----+----+----+-----+----+-----+-----+-----¦

¦2П14.21.12¦ 0,39 ¦ 1,56¦3,12¦5,40¦8,93¦17,45¦0,17¦1,93 ¦ 2,44¦21,45¦

+----------¦-------+-----+----+----+----+-----+----+-----+-----+-----¦

¦2П14.21.10¦ 0,36 ¦ 1,44¦3,12¦5,40¦7,82¦16,34¦0,16¦1,93 ¦ 2,41¦20,19¦

+----------+-------+-----+----+----+----+-----+----+-----+-----+-----¦

¦2П7.14.12 ¦ 0,39 ¦ 0,78¦1,18¦1,49¦2,79¦ 5,46¦0,09¦0,64 ¦ 0,91¦ 7,15¦

+----------¦-------+-----+----+----+----+-----+----+-----+-----+-----¦

¦2П7.14.10 ¦ 0,36 ¦ 0,72¦1,18¦3,28¦ - ¦ 4,46¦0,08¦0,64 ¦ 0,88¦ 6,06¦

+----------+-------+-----+----+----+----+-----+----+-----+-----+-----¦

¦3П7.7.8 ¦ 0,43 ¦ 0,86¦ - ¦ - ¦5,20¦ 5,20¦ - ¦ - ¦ - ¦ 6,06¦

+---+

* Арматура класса А-III может быть заменена арматурой класса Ат-III по ГОСТ 10884-81.

С1, С3, С5, С7

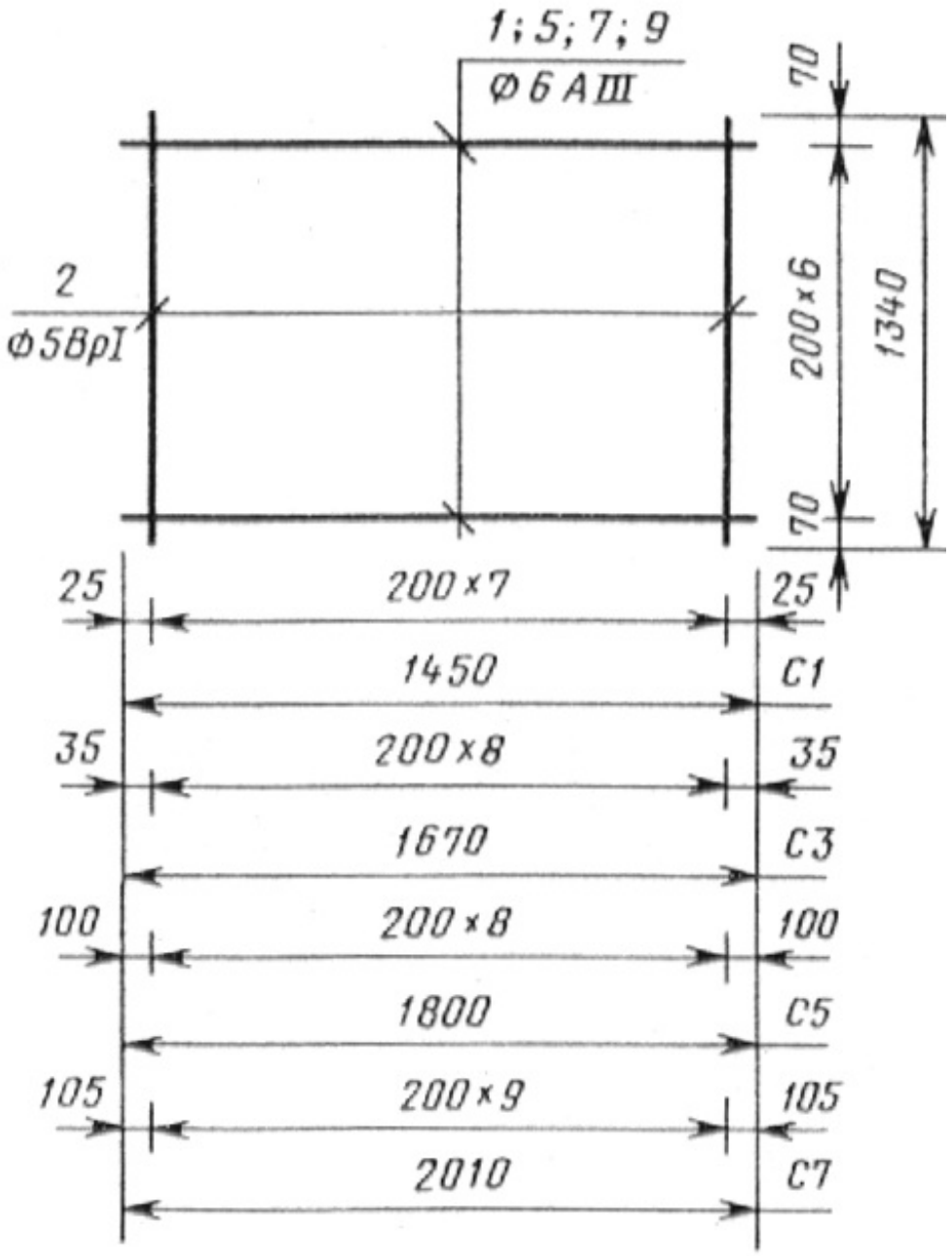

Черт. 5

C2, C4, C9, C10, C17, C18

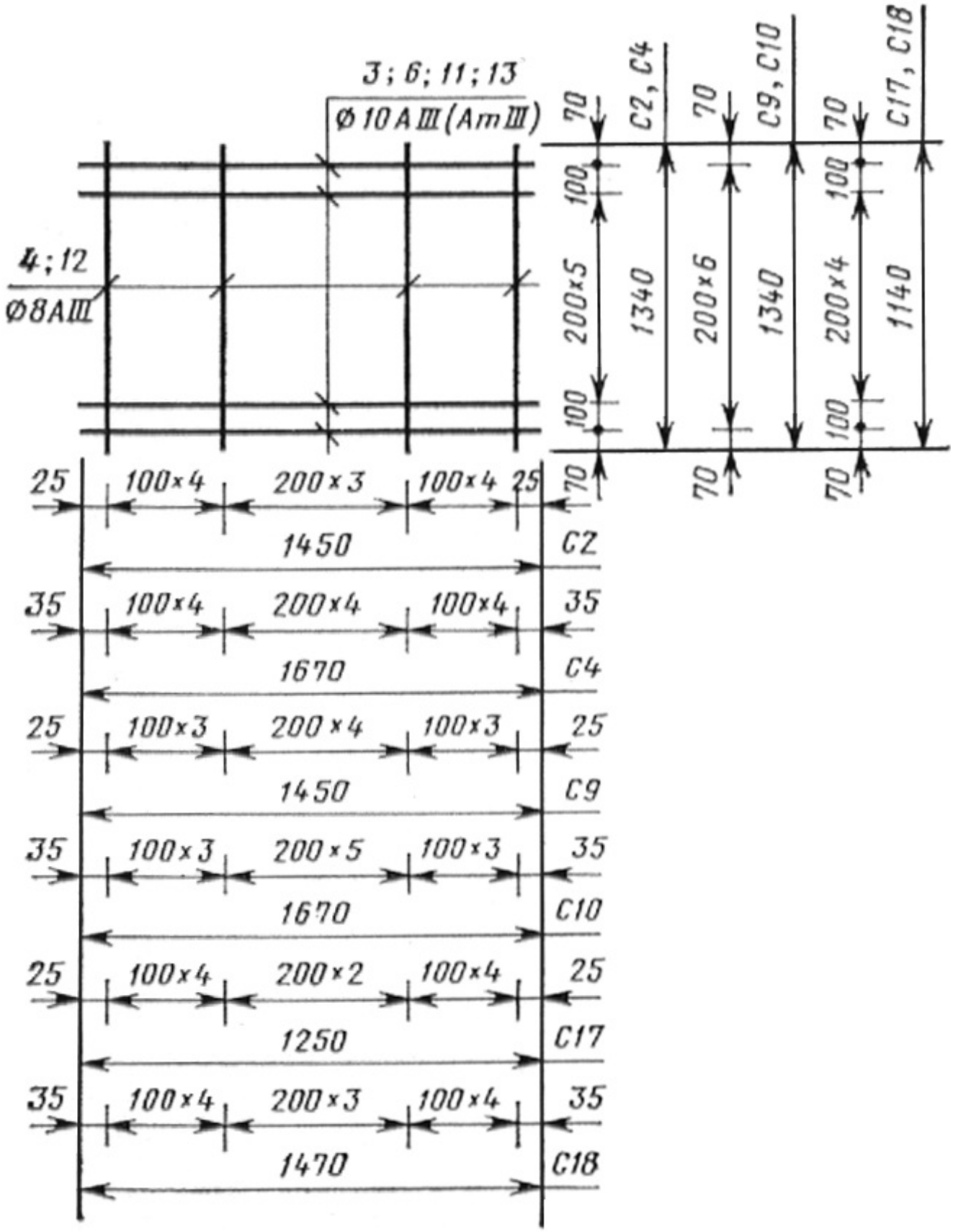

Черт. 6

C13, C14

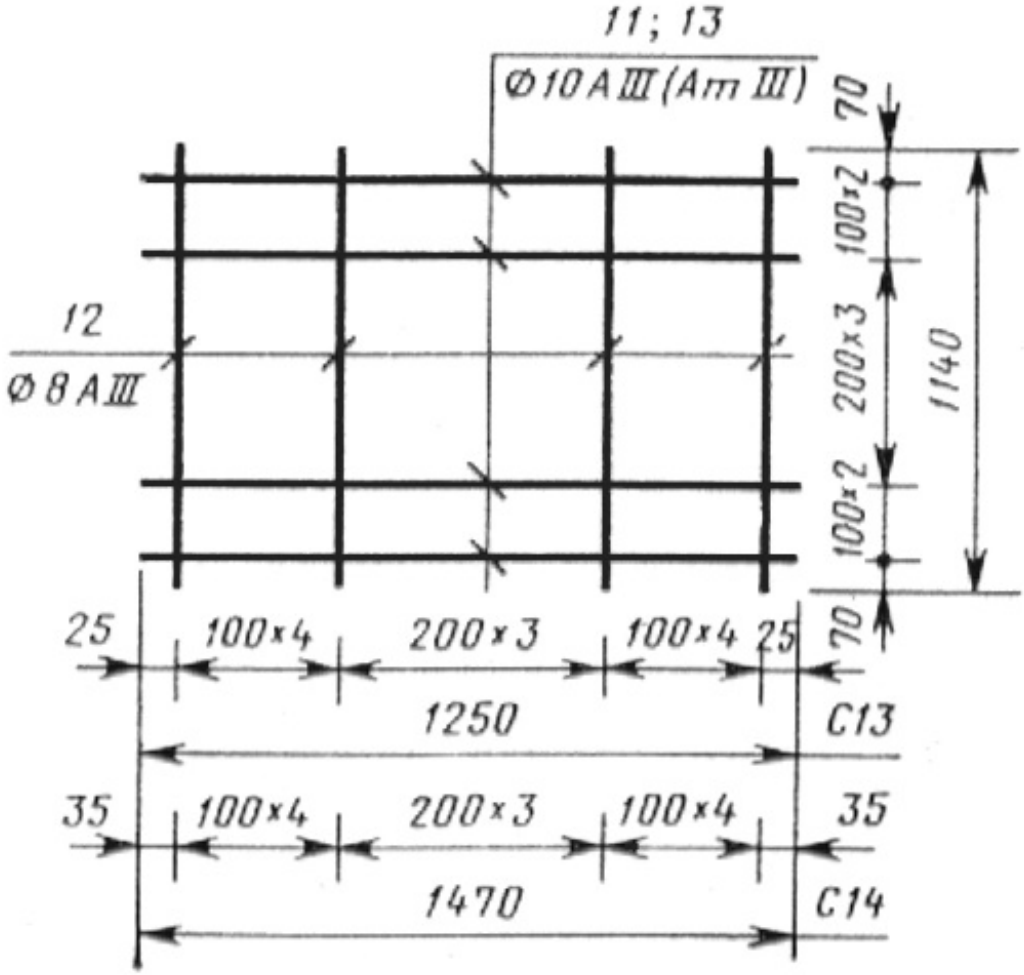
11; 13
Ø10AIII (AmIII)
12
Ø8AIII
70
100×2
200×3
100×2
70
1140
25
100×4
200×3
100×4
25
1250
C13
35
100×4
200×3
100×4
35
1470
C14

C15, C16

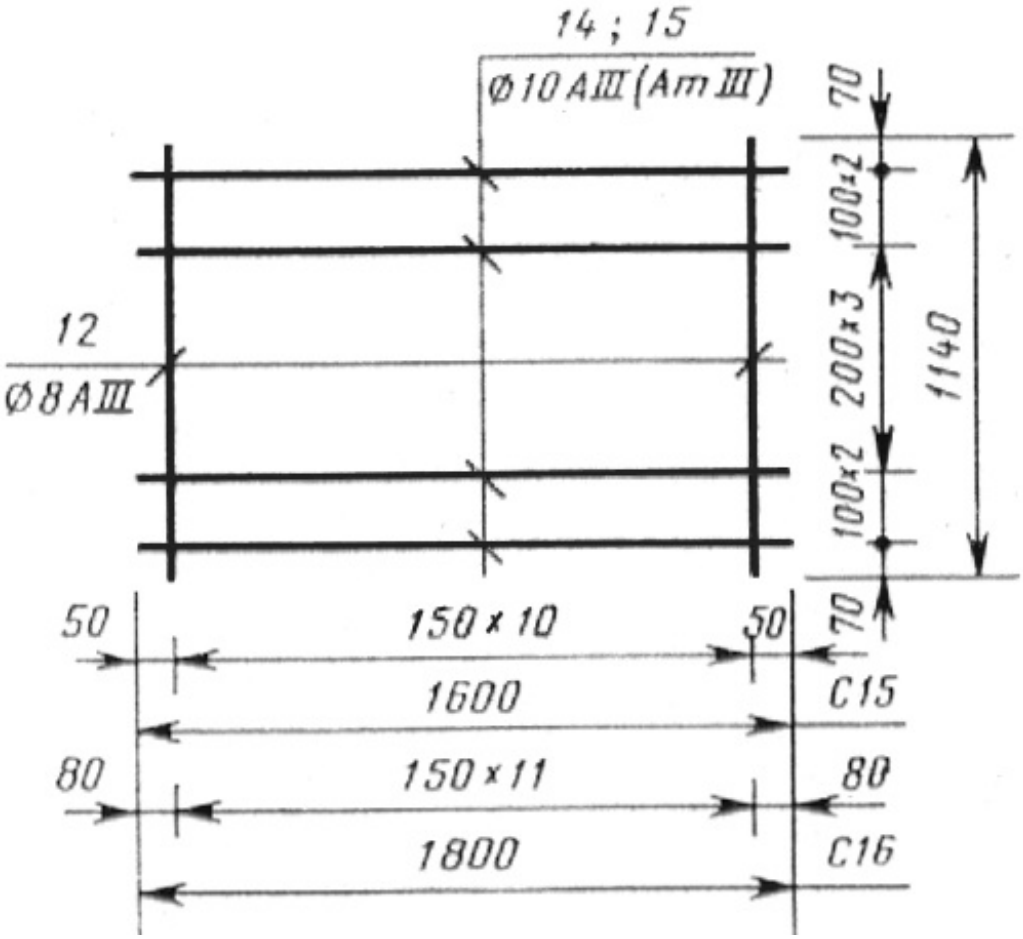
14; 15
Ø10AIII (AmIII)
12
Ø8AIII
70
100×2
200×3
100×2
70
1140
50
150×10
50
1600
C15
80
150×11
80
1800
C16

Черт. 7

С6, С8, С11, С12, С19, С20

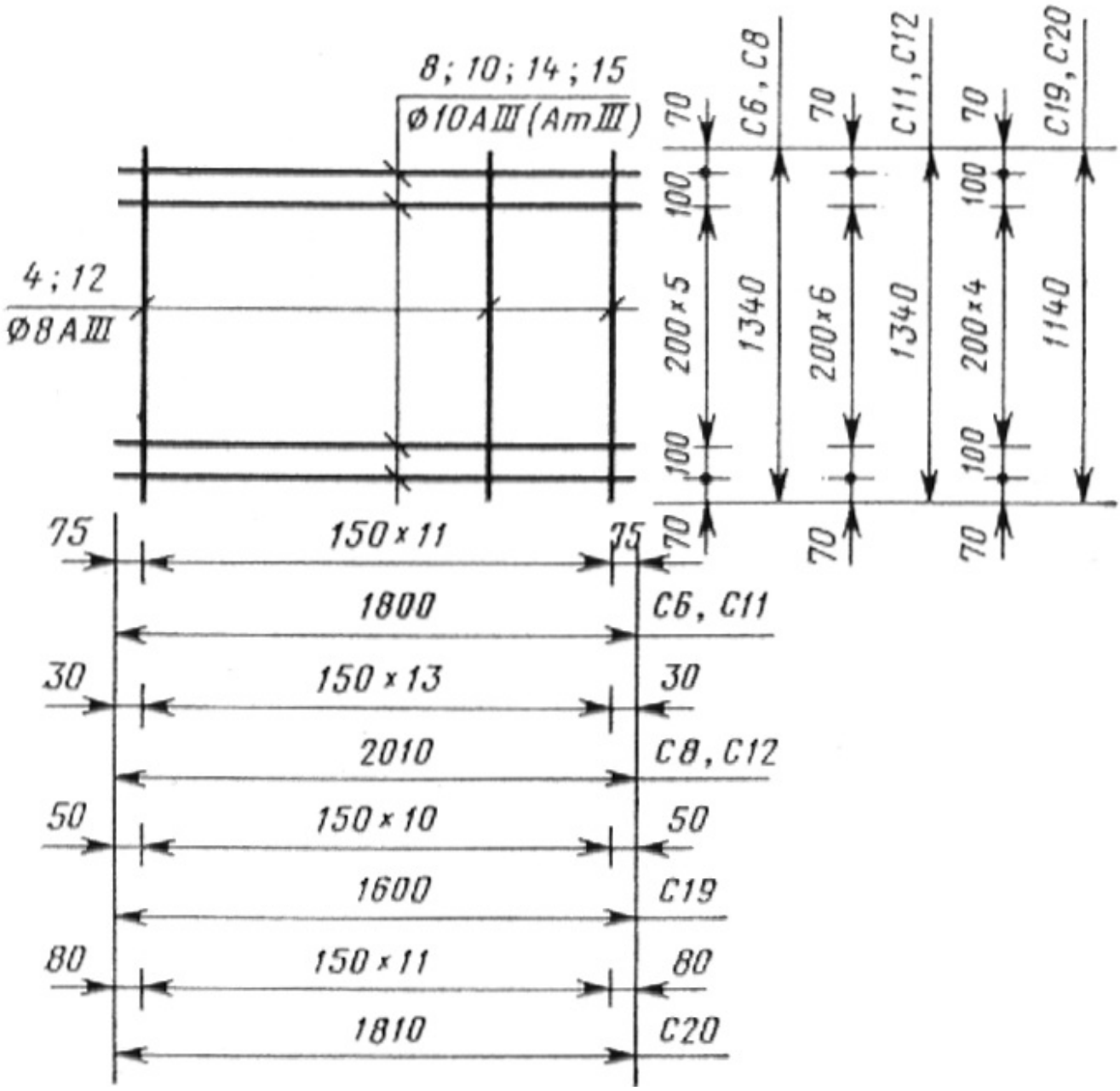

Черт. 8

С21

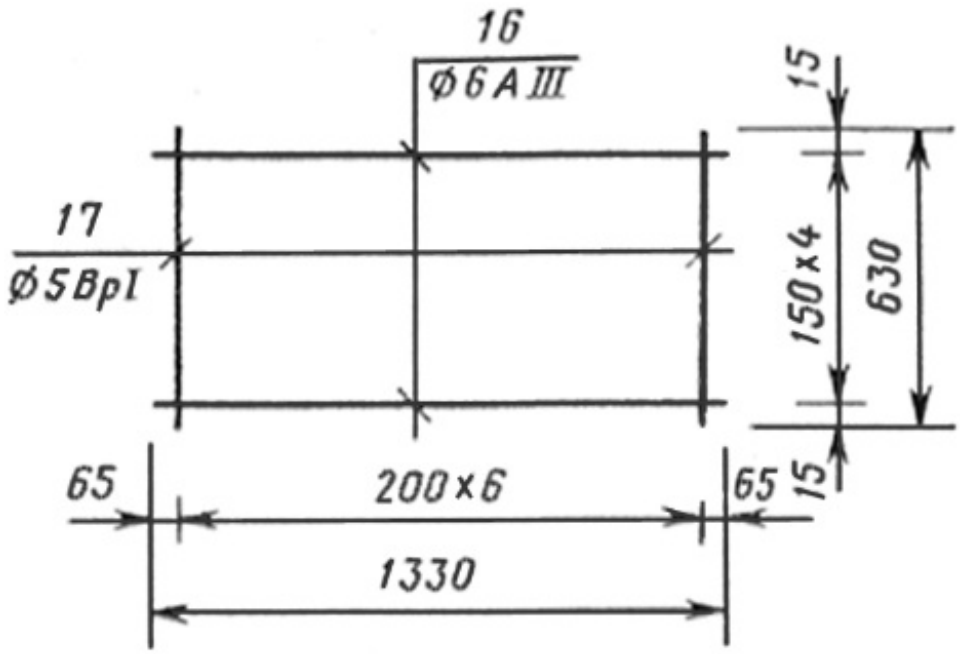

C22, C23, C24, C25

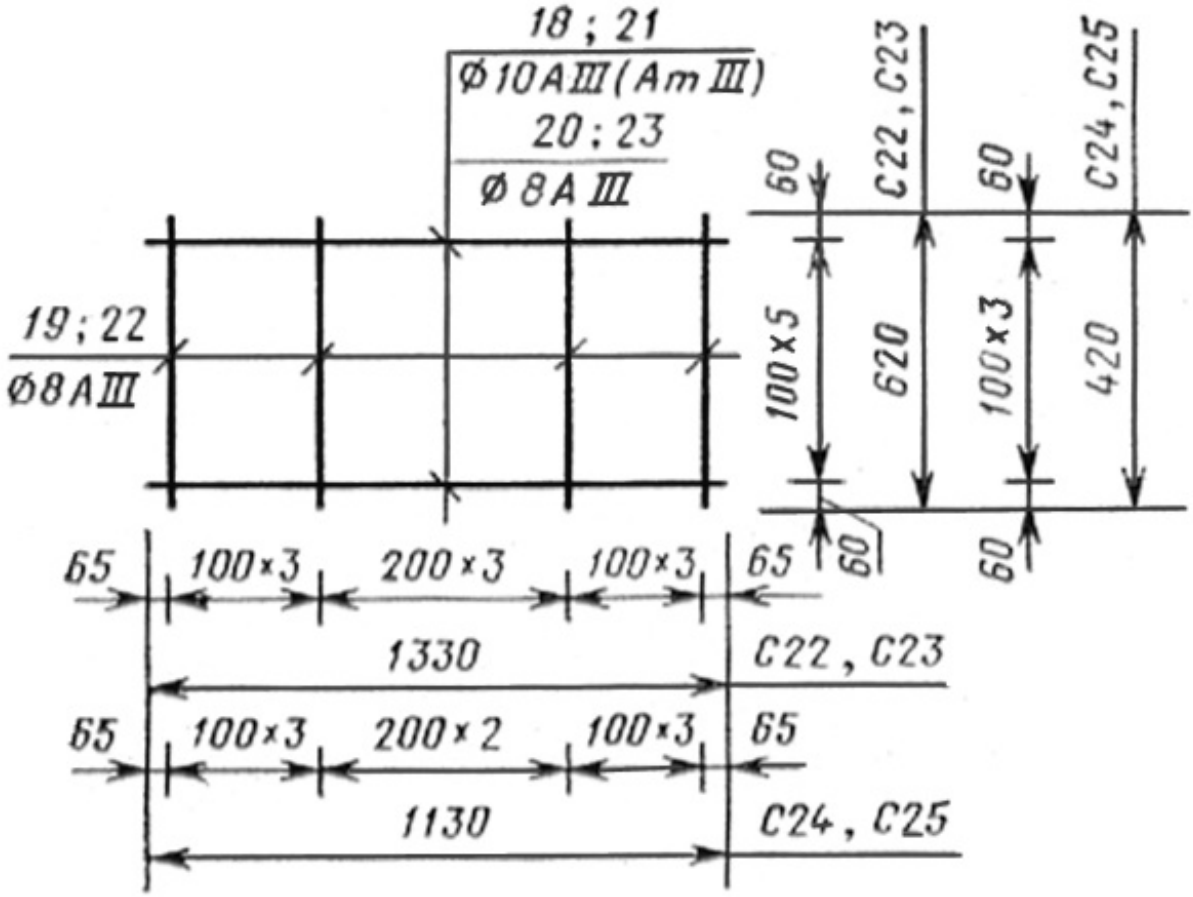

C26

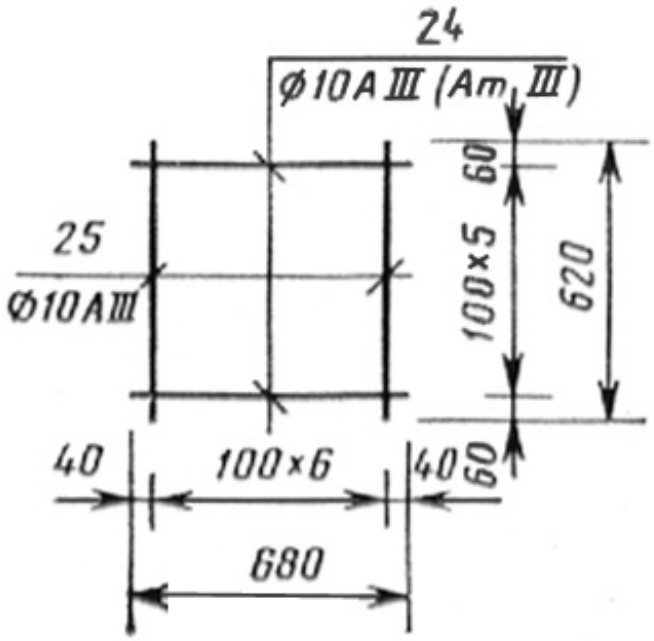

Черт. 9

Ф1, Ф2, Ф3, Ф4

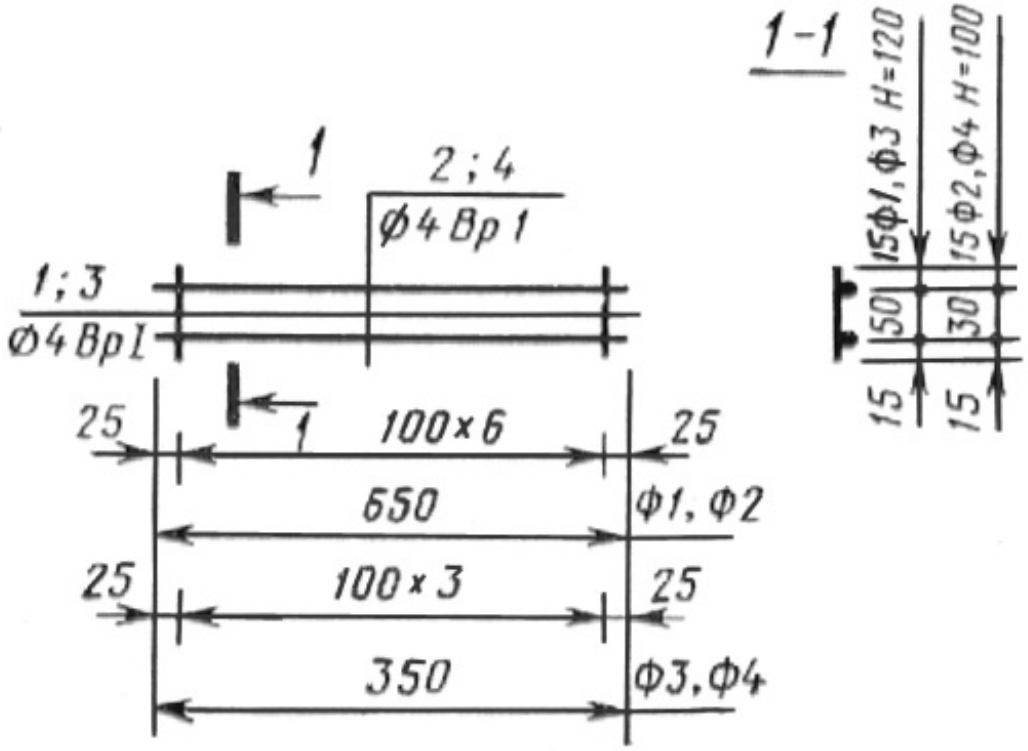

Т1

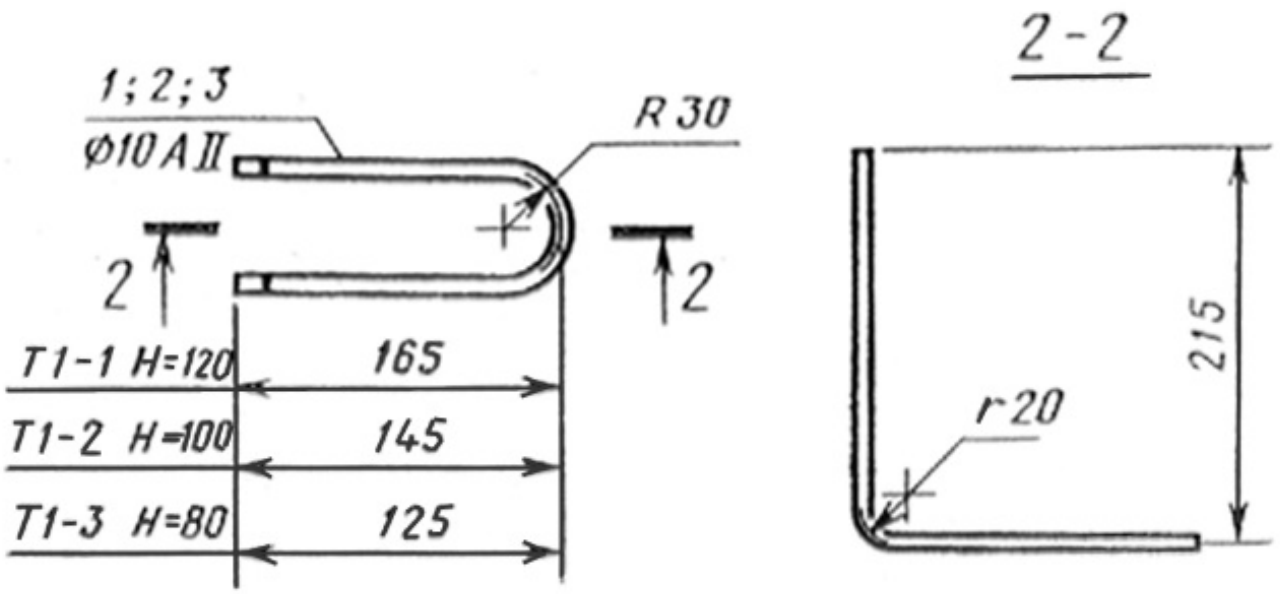
1;2;3
Ф10 AII
R 30
2
2
T1-1 H=120
165
T1-2 H=100
145
T1-3 H=80
125
2-2
215
r 20

T2

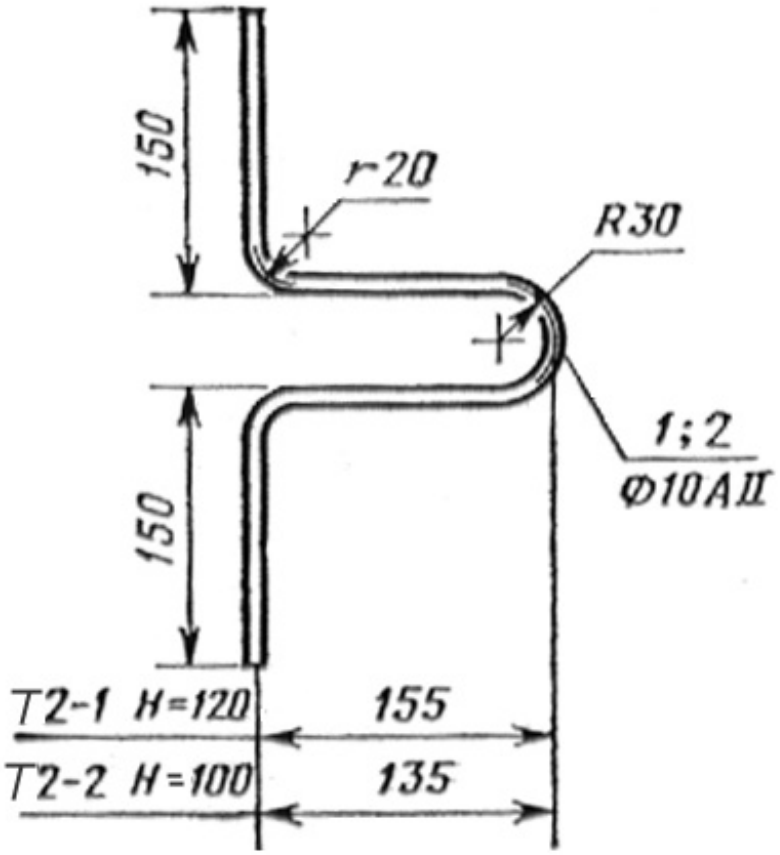
150
r 20
R30
1;2
Ф10 AII
150
T2-1 H=120
155
T2-2 H=100
135

Черт. 10