Документ [/22/1/25/]: СТО 43.99.90-026-2011 Инструкция по охране труда при применении строительно-монтажных пистолетов

СТО 43.99.90-026-2011 Инструкция по охране труда при применении строительно-монтажных пистолетов.

Настоящая инструкция разработана с учетом требований законодательных и других нормативных правовых актов Российской Федерации, содержащих государственные нормативные требования охраны труда, указанных в общих требованиях безопасности настоящего документа, с учетом типовой инструкции и предназначена для инженерно-технических работников и рабочих при организации производства работ с применением строительно-монтажных пистолетов при выполнении ими работ согласно профессии и квалификации.

1. Общие требования безопасности

1.1. Работы со строительно-монтажными поршневыми пистолетами относятся к категории работ с повышенной опасностью.

Указанные работы должны выполняться только по наряду-допуску, выдаваемому лицом административно-технического персонала (по должности не ниже мастера) той организации, которая на данном участке (объекте) производит работу с применением строительно-монтажного пистолета.

Список лиц, имеющих право выдачи нарядов-допусков, утверждает руководитель этой организации.

1.2. К работе пистолетами допускаются лица не моложе 18 лет, имеющие образование не ниже 9 классов и квалификацию не ниже 3-го разряда, проработавшие на строительно-монтажных работах не менее 1 года.

Перед допуском к работе пистолетом рабочие должны пройти предварительный медицинский осмотр, курс специального обучения в учебных комбинатах (пунктах) организации и проверку знаний в квалификационной комиссии, созданной приказом по организации.

1.4. Лицам, прошедшим проверку знаний по безопасной эксплуатации строительно-монтажного пистолета, выдается удостоверение единой формы.

Лица, не имеющие удостоверения оператора, к работам с применением пистолета не допускаются.

1.5. Линейные инженерно-технические работники, связанные с организацией работ с применением пистолетов, должны пройти проверку знаний на право безопасной организации указанных работ.

1.6. Работа пистолетом на высоте должна производиться с лесов, изготовленных в соответствии с требованиями ГОСТ 12.2.012-75 «Приспособления по обеспечению безопасного производства работ. Общие требования или с подмостей, изготовленных в соответствии с требованиями ГОСТ 24258-80 «Средства подмащивания. Классификация и общие технические требования».

Работа пистолетом с подвесных люлек и телескопических вышек должна производиться с применением предохранительного пояса, соответствующего

требованиям ГОСТ 12.4.089-86 «ССБТ. Строительство. Пояса предохранительные. Общие технические требования».

Работа пистолетом с приставных лестниц и стремянок запрещается.

1.7. Закрытые помещения, в которых ведутся работы строительно-монтажными пистолетами, необходимо систематически проветривать.

1.8. Операторы, нарушившие требования настоящей Инструкции, должны привлекаться к дисциплинарной ответственности.

Если нарушение привело или могло привести к тяжелому несчастному случаю, виновные привлекаются к уголовной ответственности.

1.9. Администрация организации обязана обеспечить операторов и подсобных рабочих средствами индивидуальной защиты:

рукавицами;

сигнальными жилетами;

комплектом средств для защиты головы (рис. 1): защитной каской по ГОСТ 12.4.087-87 «Строительство. Каски строительные. Технические условия», противошумными наушниками ВЦНИИОТ-2М, защитными очками в соответствии с требованиями ГОСТ или щитками ЩН-7.

Операторы и подсобные рабочие обязаны пользоваться этими защитными средствами при работе с пистолетом.

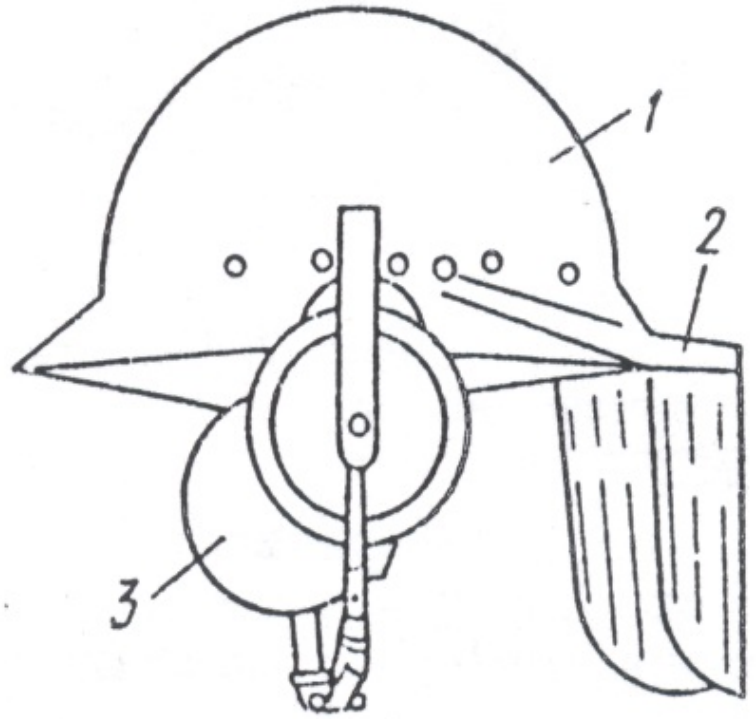

Рис. 1. Комплект средств для защиты головы оператора и подсобного рабочего:

1 - каска; 2 -защитный щиток ЩН-7; 3 - противошумные наушники

2. Требования безопасности перед началом работы

2.1. До начала работы прораб или мастер обязан:

провести инструктаж оператора и подсобного рабочего на рабочем месте;

удалить из опасной зоны посторонних лиц;

обозначить опасные зоны знаками безопасности в соответствии с ГОСТ 12.4.026-76 «ССБТ. Цвета сигнальные и знаки безопасности»;

установить плакаты, запрещающие проход в опасную зону: «Проход запрещен», «Опасная зона». Длина опасной зоны должна быть 10 м по обоим сторонам от места забивки дюбеля, глубина от поверхности пристрелки - 5 м (рис. 2);

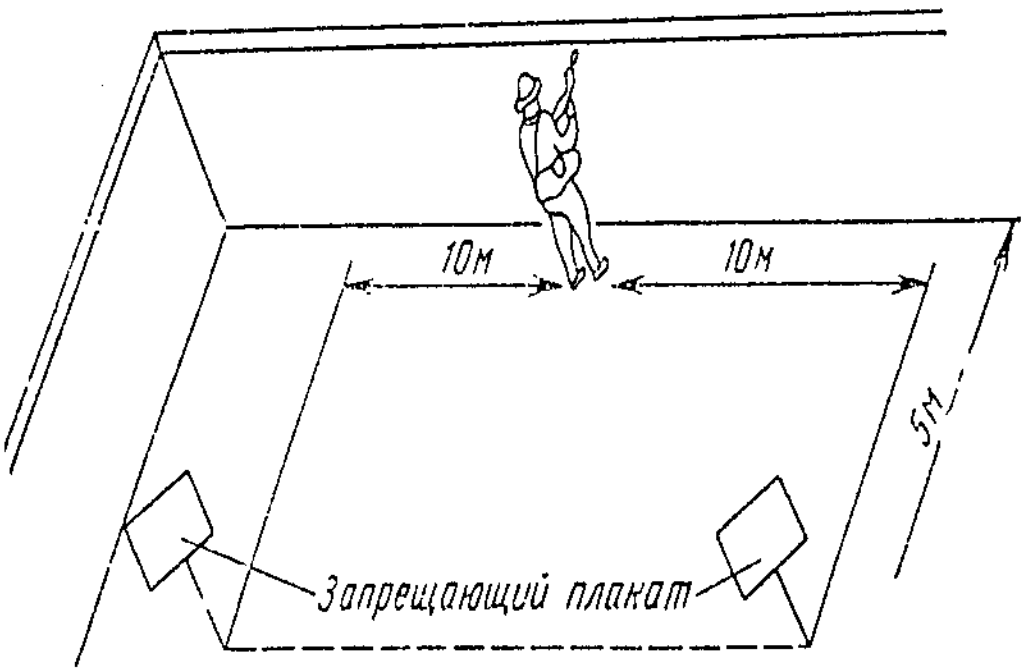

Рис. 2. Обозначение рабочего места оператора

при необходимости работы во взрыво- и пожароопасных помещениях получить разрешение на огневые работы в соответствии с требованиями Правил пожарной безопасности при производстве сварочных и других огневых работ на объектах народного хозяйства.

проверить у оператора и подсобного рабочего наличие защитных средств и арматуроискателя (прибора, определяющего расположение арматуры в железобетонных конструкциях);

обеспечить рабочее место оператора устойчивыми и огражденными подмостями пли лесами;

смежные помещения освободить от работающих, закрыть на замок и вывесить плакаты «Вход воспрещен».

Выполнение строительно-монтажных работ в помещениях, смежных с тем, в котором производится забивка дюбелей, разрешается только за пределами опасной зоны при условии ограждения ее запрещающими плакатами и установки поста наблюдающего (рис. 3).

2.2. Допуск оператора к работе производится прорабом или мастером после проверки мер безопасности, указанных в наряде-допуске и п. 2.1 настоящей Инструкции.

2.3. Перед началом работы с пистолетом оператор обязан:

получить со склада пистолет, дюбеля и патроны не более дневной нормы, проверив на месте получения исправность блокировок пистолета, исключающих случайный выстрел, открыть и закрыть пистолет, при этом направитель должен утапливаться без заеданий и быстро возвращаться в исходное положение;

пройти инструктаж на рабочем месте;

совместно с прорабом или мастером ознакомиться с конкретным расположением мест монтажа оборудования, осмотреть строительные конструкции, в которые должны забиваться дюбеля, обратив внимание на материал строительного основания;

проверить простукиванием стены и перекрытия на отсутствие пустот, заштукатуренных отверстий и гнезд;

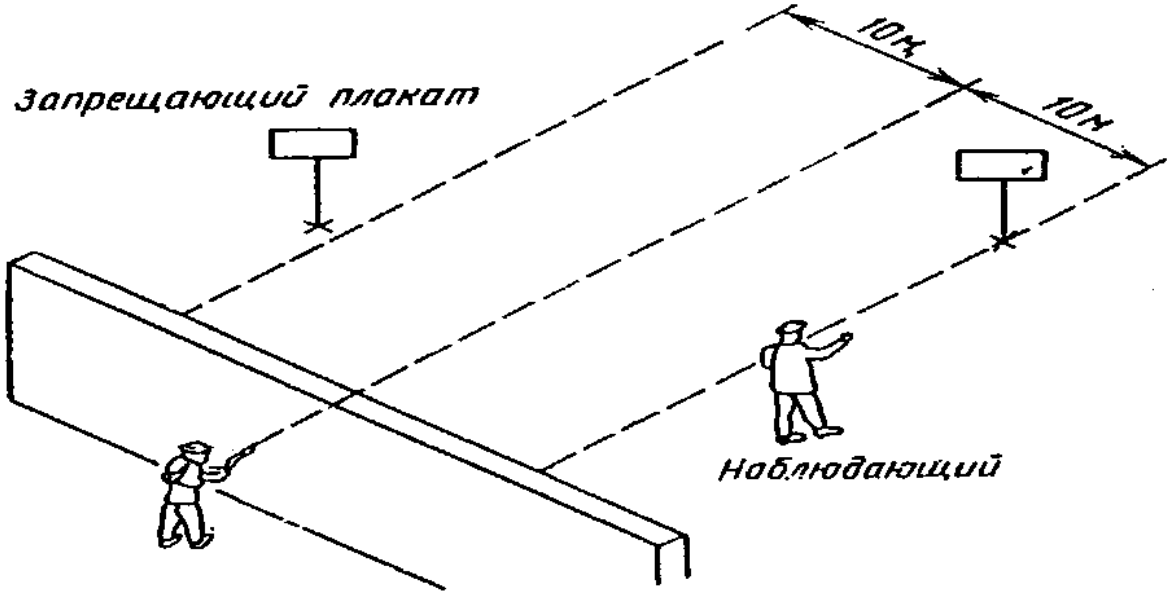

Рис. 3. Обозначение опасной зоны за пристреливаемой конструкцией

проверить арматуроискателем конструкцию на отсутствие арматуры в местах забивки дюбелей;

после полной подготовки рабочего места зарядить пистолет непосредственно у места пристрелки и произвести несколько пристрелочных выстрелов.

3. Требования безопасности во время работы

3.1. Работу с пистолетом, как правило, должен выполнять один оператор.

Крепление крупногабаритных изделий производят оператор и подсобный рабочий. Для поддержания пристреливаемой детали подсобным рабочий должен пользоваться приспособлением с удлиненной рукояткой, при этом безопасность работы с пистолетом обеспечивается нахождением оператора и подсобного рабочего в безопасной зоне (рис. 4) и устойчивым положением пистолета.

Передавать пистолет другим лицам, не имеющим удостоверения на право работы с

ним, запрещается.

3.2. В момент выстрела должно обеспечиваться правильное и устойчивое положение как оператора, так и пистолета, которое достигается применением следующих приемов в работе:

при забивке дюбеля в вертикальную плоскость (колонну, стену) пистолет должен находиться на уровне груди оператора, а голова и ноги оператора должны быть на расстоянии от стены, равном длине пистолета;

в момент выстрела пистолет следует располагать так, чтобы его ось была перпендикулярна поверхности строительного основания;

при забивке дюбелей в пол оператор должен стоять на устойчивой подставке высотой не менее 100 мм;

расстояние от места пристрелки до пола должно быть не менее 250 мм, а от места пристрелки до потолка - не менее 450 мм,

3.3. Во время работы оператор обязан:

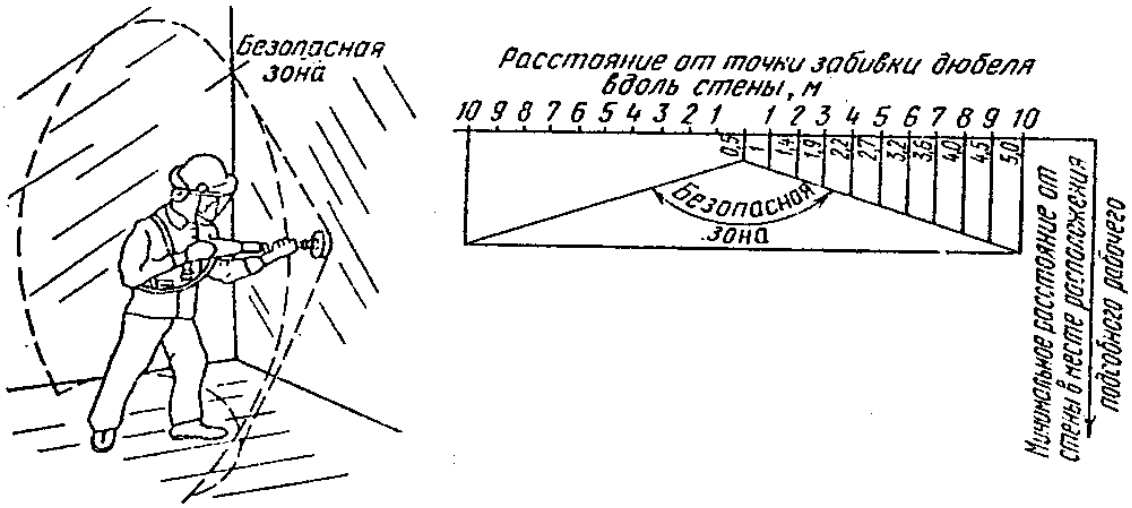

Рис. 4. Безопасная зона оператора и подсобного рабочего

перед забивкой дюбелей в стальные основания проверять материал и твердость основания (острие дюбеля должно оставлять царапину на поверхности);

следить, чтобы в момент выстрела рука подсобного рабочего, поддерживающего пристреливаемую деталь, находилась не ближе 15 мм от точки забивки дюбеля;

выдерживать следующие расстояния от точки забивки дюбеля до края строительного основания и пристреливаемой к нему детали, мм, не менее:

Строительное основание:

бетон, кирпичная кладка 100

сталь 15

Пристреливаемая деталь:

сталь, алюминий 10

дерево, пластмасса 15

3.4. При «осечке» (не произошел выстрел) оператор, не открывая пистолет, должен повторно 2-3 раза оттянуть спусковой рычаг, а при повторной «осечке» выдержать прижатым пистолет 60 с, открыть его и шомпольным извлекателем удалить патрон.

3.5. При забивке дюбеля на недостаточную глубину оператору следует направителем надвинуть пистолет на шляпку дюбеля и произвести добавочный выстрел, дюбель при этом должен поджать пристреливаемую деталь.

3.6. Оператору запрещается:

приступать к работе без наряда-допуска и инструктажа;

работать без индивидуальных средств защиты;

во взрыво- и пожароопасных помещениях работать пистолетом без разрешения на огневые работы;

работать неисправным пистолетом;

устранять или изменять блокировочно-предохранительный механизм пистолета;

использовать пистолет не по назначению;

направлять пистолет на себя или других лиц независимо от того, заряжен он или нет;

использовать патроны большей мощности, чем указано в инструкции по эксплуатации пистолета;

забивать дюбеля в строительные конструкции, имеющие внутренние пустоты и отверстия (керамзитобетон, пустотные междуэтажные перекрытия), в незатвердевший бетон, в хрупкие конструкции и материалы, дающие острые осколки (керамика, чугун и т.п.) и твердые, вызывающие разрушение дюбеля (гранит, базальт, закаленная сталь и т.п.);

забивать дюбеля в стальные конструкции толщиной менее 5 мм и основания из бетона и кирпича, толщина которых менее длины дюбеля плюс 30 мм;

использовать для пристрелки деталей и конструкций предварительно выполненные в них отверстия;

забивать дюбеля в легко пробиваемые строительные материалы (пластмассу, дерево, сухую штукатурку, гипсолит, а также в стыки и швы строительных конструкций);

переносить заряженный пистолет с места на место;

разряжать пистолет раньше чем через 60 с после спуска курка, если выстрел не произошел;

при работе с патронами ударять, волочить, толкать, бросать тару с патронами и хранить патроны вблизи отопительных приборов и открытого огня;

перед выстрелом прижимать пистолетом к строительному основанию неточно изготовленные и деформированные конструкции;

оставлять без надзора даже на короткое время пистолет и патроны к нему;

передавать пистолет кому-либо, за исключением инструкторов и инженерно-технических работников, имеющих удостоверения на право руководства работами по пристрелке, и заведующего складом.

3.7. Оператору разрешается производить только частичную разборку, сборку и замену деталей, имеющихся в комплекте запасных частей пистолета, в соответствии с требованиями заводской инструкции.

Все остальные виды ремонта оператору производить запрещается.

3.8. При необходимости ремонта и профилактического осмотра строительно-монтажного пистолета полную разборку и ремонт имеет право производить только обученный ремонтный персонал.

3.9. При совмещении забивки дюбелей пистолетом с производством других видов работ (на одном участке, этаже, помещении) переносный инвентарный чемодан с пистолетом и дневной нормой патронов необходимо запирать на замок.

Открывать инвентарный чемодан разрешается только на время, необходимое для перекладки патронов в подсумок.

3.10. При работе на высоте оператору необходимо прикреплять пистолет к поясу комплектным ремнем, исключающим случайное падение пистолета.

При переходе оператора с одного места работы на другое пистолет необходимо носить на ремне, прикрепляя его карабином к кольцу портупеи.

4. Перевозка, хранение, учет и выдача пистолетов и патронов к ним

4.1. Перевозку пистолетов разрешается производить любым видом транспорта.

4.2. Патроны необходимо перевозить в специальных ящиках в сопровождении ответственного лица.

Запрещается перевозить патроны вместе с пассажирами, а также легковоспламеняющимися и пожароопасными грузами. Шоферы и другие лица, участвующие в перевозке, должны быть проинструктированы о порядке погрузки и перевозки патронов.

Во время перевозки патронов курить запрещается.

4.3. На автомашинах, перевозящих патроны, должны быть выставлены предупреждающие красные флажки.

4.4. Хранение патронов необходимо производить в условиях, предотвращающих порчу, взрывание (воспламенение) и хищение.

4.5. На монтажных участках строительно-монтажные пистолеты и патроны к ним должны храниться раздельно в кладовых, в запираемых стальных шкафах (ящиках).

4.6. Помещения, в которых хранятся пистолет и патроны в нерабочее время, при наличии общей охраны территории должны запираться и опечатываться.

При отсутствии охраны на участке пистолет и патроны подлежат сдаче под военизированную охрану с записью в специальной книге.

4.7. На приобъектных складах разрешается хранить не более 5 кг патронов (12500 шт.) при соблюдении следующих условий:

патроны в местах хранения должны находиться в специальном металлическом ящике, оклеенном изнутри войлоком, запирающемся на замок и опечатываемом;

запрещается хранить патроны россыпью;

металлические ящики с патронами должны храниться в изолированном помещении, доступ в которое может иметь только лицо, назначенное приказом по организации;

в помещении, где хранятся патроны, запрещается курить, разводить открытый огонь и хранить пожароопасные материалы.

4.8. Выдавать и принимать пистолеты имеет право только ответственное лицо, назначенное приказом по организации, под расписку в книге регистрации выдачи и приемки пистолетов.

4.9. Патроны к пистолету должны выдаваться оператору по раздаточно-сдаточной ведомости.

4.10. Основанием для выдачи пистолета и патронов оператору служит приказ руководителя организации о допуске к работе с пороховым инструментом (пистолетом) и наряд-допуск (приложение 1).

4.11. Оператор обязан ежедневно после окончания работы или во время перерыва сдавать в кладовую (склад) независимо от удаленности объекта пистолет, неизрасходованные патроны (осечки) и гильзы.

Сдаваемый оператором пистолет должен быть вычищен и смазан.

4.13. При вскрытии упаковки и применении патронов «бокового» огня необходимо избегать обжатия закраин гильз.

При распаковке и упаковке патронов необходимо применять прилагаемый к патронам специальный нож (типа консервного) или инструменты, изготовленные из цветных металлов, не дающие искры при ударе.

Приложение 1

_____
(наименование организации)
Наряд-допуск № _____
на производство работ с поршневым монтажным пистолетом
оператору
_____
(фамилия, имя, отчество)
удостоверение № _____на право работ с пистолетом, поручается на объекте
_____
выполнить пристрелку по _____основаниям следующих
конструкций в количестве
_____
_____
для чего разрешается получить пистолет - I, патронов
_____ шт.
дюбелей _____ шт.
Особые указания: _____
(работы на высоте и др.)
Подсобный рабочий _____
(фамилия, имя, отчество)
К работе приступить после получения инструктажа от
_____
_____
(фамилия, имя, отчество ответственного за безопасность работ)
Наряд выдал
_____
(начальник участка)
«_____» _____ 19___г.
Инструктаж проведен. Необходимые меры безопасности приняты
_____
(дата, время)
Ответственный за безопасность работы
_____(подпись)
Оператор _____(подпись)
Наряд закрыт, патроны в количестве _____ шт. израсходованы по назначению_____
_____
(дата, время)
Руководитель работ на объекте
_____
(подпись производителя работ, мастера)